Anwendungshandbuch

Bestellantwort (ORDRSP)

Elektronischer Bestelldatenaustausch planungsintensiver Möbel

auf Basis
EANCOM 2012

Version:	3.00
Variante:	EANCOM_ORDRSP
Herausgabedatum:	16.06.2020
Autor:	IWOfurn

© 2019, IWOfurn Service GmbH

Kontakt

Daten Competence Center e. V.
Dr.-Ing. Olaf Plümer
Geschäftsführer
Goebenstraße 4-10
32052 Herford
Tel.: +49 52 21 / 12 65 37
Fax.: +49 52 21 / 12 65 5 37

E-Mail: pluemer@dcc-moebel.org
Info: www.dcc-moebel.org

Daten Competence Center e. V.

Inhaltsverzeichnis

1 Nachrichtenstruktur 3
2 Nachrichtenaufbaudiagramm 7
3 Segmentbeschreibung 27
4 Beispielnachricht 126

© 2019, IWOfurn Service GmbH

Struktur / Inhalt

Zähler	Nr	Bez	St	MaxWdh	Ebene	Inhalt
0000	1	**UNA**	C	1	0	Trennzeichen-Vorgabe
0000	2	**UNB**	M	1	0	Nutzdaten-Kopfsegment
Nachrichtenkopf						
0010	3	**UNH**	M	1	0	Nachrichten-Kopfsegment
0020	4	**BGM**	M	1	0	Beginn der Nachricht
0030	5	**DTM**	M	1	1	Belegdatum
0030	6	**DTM**	A	1	1	Lieferdatum (gefordert)
0030	7	**DTM**	A	35	1	Lieferdatum (geplant)
0030	8	**DTM**	M	35	1	Letztes Auftragsänderungsdatum
0030	9	**DTM**	M	35	1	Weitere Datumsangaben
0050	10	**ALI**	O	5	1	Teillieferung und spezielle Auftragsart
0070	11	**FTX**	O	99	1	Allgemeine Freitextinformation
0070	12	**FTX**	O	99	1	Dateianhänge
0090		**SG1**	O	1	1	Referenzangabe / Komissionsangabe
0100	13	**RFF**	M	1	1	Kommissionangaben
0090		**SG1**	O	1	1	Referenzangabe / Bestellnummer
0100	14	**RFF**	M	1	1	Referenz zur Bestellnummer
0090		**SG1**	O	1	1	Referenzangabe / Laufende Nummer der Bestellbestätigung
0100	15	**RFF**	M	1	1	Laufende Nummer der Bestelländerung
0090		**SG1**	O	999	1	zusätzliche Referenzangaben
0100	16	**RFF**	M	1	1	Referenzangaben
0110	17	**DTM**	C	5	2	Datum/Uhrzeit/Zeitspanne
0150		**SG3**	O	99	1	Namen und Adressen der Beteiligten
0160	18	**NAD**	M	1	1	Name und Anschrift
0190		**SG4**	O	1	2	Umsatzsteuer-ID
0200	19	**RFF**	M	1	2	Umsatzsteuer-ID
0190		**SG4**	O	1	2	Steuernummer
0200	20	**RFF**	M	1	2	Steuernummer
0190		**SG4**	O	1	2	Identifikationsnummer beim Zentralregulierer
0200	21	**RFF**	M	1	2	Identifikationsnummer beim Zentralregulierer
0190		**SG4**	O	1	2	Vertragsnummer
0200	22	**RFF**	M	1	2	Vertragsnummer
0190		**SG4**	O	1	2	Kundennummer
0200	23	**RFF**	M	1	2	Kundennummer
0190		**SG4**	O	1	2	WEEE-Rg.-Nr.
0200	24	**RFF**	M	1	2	WEEE-Rg.-Nr.
0250		**SG6**	O	5	2	Ansprechpartner und Kommunikationsdaten
0260	25	**CTA**	M	1	2	Ansprechpartner oder Abteilung
0270	26	**COM**	O	5	3	Kommunikationsverbindung
0320		**SG8**	C	5	1	Währung
0330	27	**CUX**	M	1	1	Währungsangaben

Bez = Segment-/Gruppen-Bezeichner
Zähler = Nummer der Segmente/Gruppen im Standard
Nr = Laufende Segmentnummer im Guide
MaxWdh = Maximale Wiederholung der Segmente/Gruppen

St = Status
EDIFACT: M=Muss/Mandatory, C=Conditional
Anwendung: R=Erforderlich/Required, O=Optional, D=Abhängig von/Dependent, A=Empfohlen/Advised, N=Nicht benutzt/Not used

© 2019, IWOfurn Service GmbH

Struktur / Inhalt

Zähler	Nr	Bez	St	MaxWdh	Ebene	Inhalt
0490		**SG13**	O	99	1	Packstückinformationen
0500	28	**PAC**	M	1	1	Packstück/Verpackung
0730		**SG19**	O	99	1	Zu- und Abschläge
0740	29	**ALC**	M	1	1	Zu- oder Abschlag
0800		**SG21**	C	1	2	Prozentangabe
0810	30	**PCD**	M	1	2	Prozentangabe
0830		**SG22**	R	1	2	Geldbetrag
0840	31	**MOA**	M	1	2	Geldbetrag
1. Konfiguration (Spezifikation für Variantenartikel)						
0970		**SG26**	C	200000	1	Konfiguration
0980	32	**LIN**	M	1	1	Konfiguration
0990	33	**PIA**	R	4	2	Katalogangaben
1000	34	**IMD**	R	1	2	Konfiguration (Markierung)
2. Variantenart einer Konfiguration						
0970		**SG26**	O	200000	1	Variantenart einer Konfiguration
0980	35	**LIN**	M	1	1	Variantenart
0990	36	**PIA**	O	25	2	Zusätzliche Produktidentifikation
1000	37	**IMD**	R	1	2	Variantenart (Markierung)
1000	38	**IMD**	R	1	2	Name der Variantenart
3. Variante (Wert einer Variantenart)						
0970		**SG26**	O	200000	1	Variante
0980	39	**LIN**	M	1	1	Variante
0990	40	**PIA**	O	25	2	Zusätzliche Produktidentifikation
1000	41	**IMD**	R	99	2	Variante (Markierung)
1000	42	**IMD**	A	99	2	Bezeichnung der Variante
4. Sammelpositionen						
0970		**SG26**	C	200000	1	Sammelpositionen
0980	43	**LIN**	M	1	1	Sammelposition
1000	44	**IMD**	C	99	2	Sammelposition (Markierung)
1000	45	**IMD**	C	99	2	Artikelart bei Langteilen
5. Positionsteil für ein fakturierte Einheit (Basisartikel, Sortiment, Gebinde, Set ...)						
0970		**SG26**	C	200000	1	Artikelposition
0980	46	**LIN**	M	1	1	Artikelposition
0990	47	**PIA**	R	2	2	Hersteller / Serie / Katalog
0990	48	**PIA**	R	1	2	GTIN
0990	49	**PIA**	D	1	2	EDV-Nummer
0990	50	**PIA**	D	1	2	Fertigungstype
0990	51	**PIA**	D	1	2	Tauschgruppe
0990	52	**PIA**	D	1	2	Warengruppe
0990	53	**PIA**	D	1	2	Anschlag / Bauweise / Sichtseiten

Bez = Segment-/Gruppen-Bezeichner
Zähler = Nummer der Segmente/Gruppen im Standard
Nr = Laufende Segmentnummer im Guide
MaxWdh = Maximale Wiederholung der Segmente/Gruppen

St = Status
EDIFACT: M=Muss/Mandatory, C=Conditional
Anwendung: R=Erforderlich/Required, O=Optional, D=Abhängig von/Dependent, A=Empfohlen/Advised, N=Nicht benutzt/Not used

© 2019, IWOfurn Service GmbH

Struktur / Inhalt

Zähler	Nr	Bez	St	MaxWdh	Ebene	Inhalt
1000	54	**IMD**	O	1	2	Artikelbezeichnung
1000	55	**IMD**	D	5	2	Art des Artikels (Markierung)
1010	56	**MEA**	O	99	2	Maße und Gewichte
1020	57	**QTY**	R	99	2	Bestätigte Liefermenge
1020	58	**QTY**	O	3	2	Weitere Mengenangaben
1050	59	**DTM**	O	1	2	Lieferdatum (gefordert)
1050	60	**DTM**	O	1	2	Lieferdatum (geplant)
1060	61	**MOA**	D	1	2	Positionsgesamtbetrag
1060	62	**MOA**	D	1	2	Positionsbetrag der Zu- und Abschläge
1060	63	**MOA**	D	10	2	Weitere Positionsbeträge
1140	64	**FTX**	O	99	2	Freier Text
1270		**SG30**	D	1	2	Preisangabe / Nettopreis
1280	65	**PRI**	M	1	2	Nettopreis
1270		**SG30**	D	1	2	Preisangabe / Bruttopreis
1280	66	**PRI**	M	1	2	Bruttopreis
1270		**SG30**	O	1	2	Preisangabe / empf. Verkaufspreis
1280	67	**PRI**	M	1	2	Verkaufspreis
1270		**SG30**	O	1	2	Preisangabe / Katalog-Listenpreis
1280	68	**PRI**	M	1	2	Katalog-Listenpreis
1330		**SG31**	R	9999	2	Konfigurationszuordnung
1340	69	**RFF**	M	1	2	Konfigurationszuordnung
1330		**SG31**	O	9999	2	Referenzangabe / Fertigungsauftrag
1340	70	**RFF**	M	1	2	Fertigungsauftrag
1350	71	**DTM**	O	1	3	Datum der Bestellung
1330		**SG31**	O	9999	2	Positionsreferenzen
1340	72	**RFF**	M	1	2	Referenzangaben
1360		**SG32**	O	99	2	Anzahl und Art der Verpackung
1370	73	**PAC**	M	1	2	Packstück/Verpackung
1380	74	**MEA**	C	5	3	Maße und Gewichte
1390	75	**QTY**	C	5	3	Menge
1440		**SG34**	C	99	3	Beleginterne Packstücknummer
1450	76	**PCI**	M	1	3	Beleginterne Packstücknummer
1440		**SG34**	C	99	3	Packstückidentifikation
1450	77	**PCI**	M	1	3	Packstückkennzeichnung
1480	78	**GIN**	R	99	4	Sendungsnummern(n)
1710		**SG41**	O	99	2	Zu- und Abschläge der Position
1720	79	**ALC**	M	1	2	Zu- oder Abschlag
1780		**SG43**	C	1	3	Prozentangabe
1790	80	**PCD**	M	1	3	Prozentangabe
1810		**SG44**	R	2	3	Geldbetrag
1820	81	**MOA**	M	1	3	Geldbetrag

Bez = Segment-/Gruppen-Bezeichner
Zähler = Nummer der Segmente/Gruppen im Standard
Nr = Laufende Segmentnummer im Guide
MaxWdh = Maximale Wiederholung der Segmente/Gruppen

St = Status
EDIFACT: M=Muss/Mandatory, C=Conditional
Anwendung: R=Erforderlich/Required, O=Optional, D=Abhängig von/Dependent, A=Empfohlen/Advised, N=Nicht benutzt/Not used

© 2019, IWOfurn Service GmbH

Struktur / Inhalt

Zähler	Nr	Bez	St	MaxWdh	Ebene	Inhalt
6. Variantenart einer Artikelposition						
0970		**SG26**	O	200000	1	Variantenart einer Artikelposition
0980	82	**LIN**	M	1	1	Variantenart
0990	83	**PIA**	O	25	2	Zusätzliche Produktidentifikation
1000	84	**IMD**	R	1	2	Variantenart (Markierung)
1000	85	**IMD**	R	1	2	Name der Variantenart
7. Variante einer Artikelposition						
0970		**SG26**	O	200000	1	Variante einer Artikelposition
0980	86	**LIN**	M	1	1	Variante
0990	87	**PIA**	O	25	2	Zusätzliche Produktidentifikation
1000	88	**IMD**	R	99	2	Variante (Markierung)
1000	89	**IMD**	A	99	2	Bezeichnung der Variante
2200	90	**UNS**	M	1	0	Abschnitts-Kontrollsegment
Nachrichtenfuss Summenteil						
2210	91	**MOA**	C	12	1	Gesamtbetrag
2270	92	**UNT**	M	1	0	Nachrichten-Endesegment
0000	93	**UNZ**	M	1	0	Nutzdaten-Endesegment

Bez = Segment-/Gruppen-Bezeichner
Zähler = Nummer der Segmente/Gruppen im Standard
Nr = Laufende Segmentnummer im Guide
MaxWdh = Maximale Wiederholung der Segmente/Gruppen

St = Status
EDIFACT: M=Muss/Mandatory, C=Conditional
Anwendung: R=Erforderlich/Required, O=Optional, D=Abhängig von/Dependent, A=Empfohlen/Advised, N=Nicht benutzt/Not used

© 2019, IWOfurn Service GmbH

Nachrichtenaufbaudiagramm benutzter Segmente/Gruppen

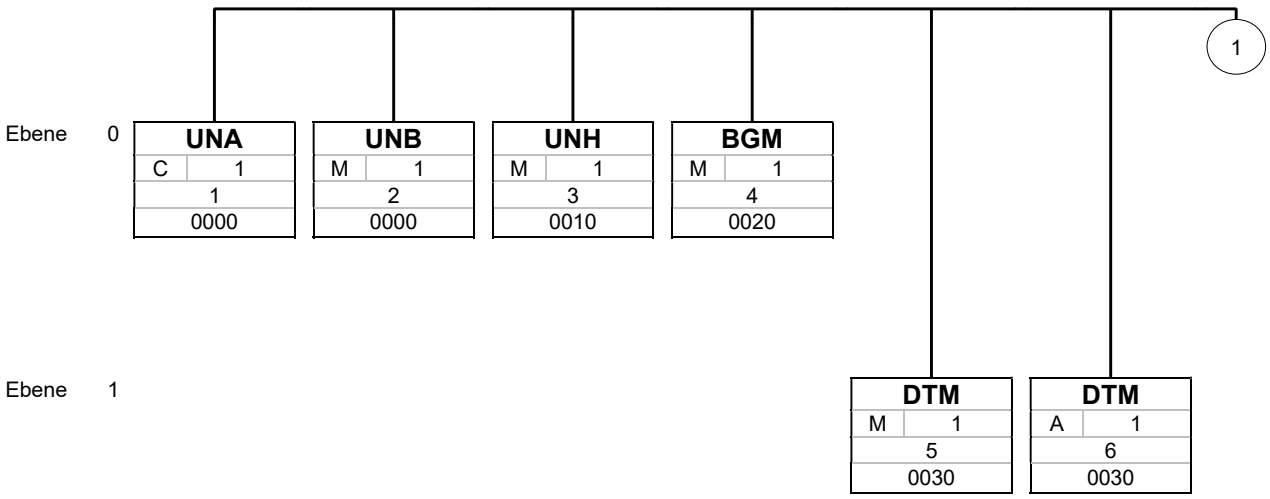

Bez	
St	MaxWdh
Nr	
Zähler	

Bez = Segment-/Gruppen-Bezeichner
St = Status (M=Muss/Mandatory, C=Conditional, R=Erforderlich/Required, O=Optional, D=Abhängig von/ Dependent, A=Empfohlen/Advised)
MaxWdh = Maximale Wiederholung der Segmente/Gruppen
Nr = Laufende Segmentnummer im Guide
Zähler = Nummer der Segmente/Gruppen im Standard

© 2019, IWOfurn Service GmbH

Nachrichtenaufbaudiagramm benutzter Segmente/Gruppen

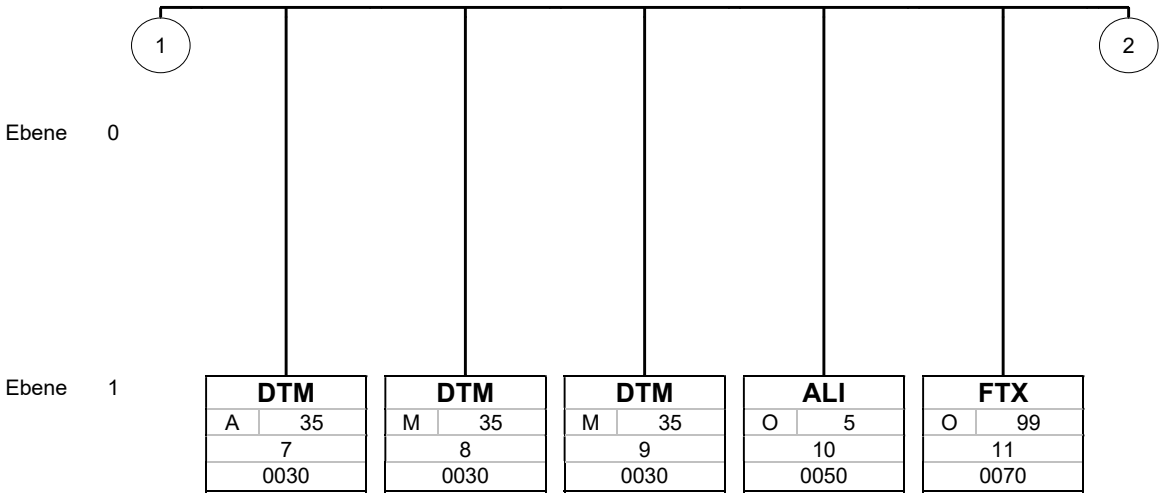

Bez	
St	MaxWdh
Nr	
Zähler	

Bez = Segment-/Gruppen-Bezeichner
St = Status (M=Muss/Mandatory, C=Conditional, R=Erforderlich/Required, O=Optional, D=Abhängig von/ Dependent, A=Empfohlen/Advised)
MaxWdh = Maximale Wiederholung der Segmente/Gruppen
Nr = Laufende Segmentnummer im Guide
Zähler = Nummer der Segmente/Gruppen im Standard

© 2019, IWOfurn Service GmbH

Nachrichtenaufbaudiagramm benutzter Segmente/Gruppen

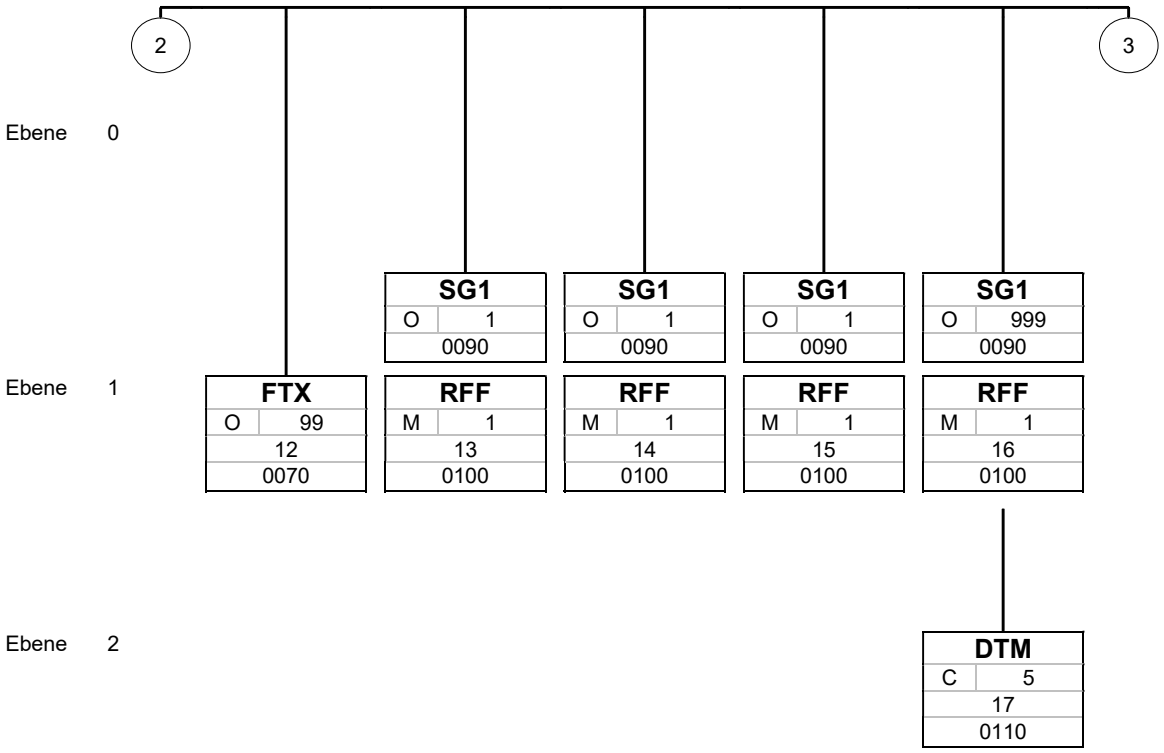

Bez	
St	MaxWdh
Nr	
Zähler	

Bez = Segment-/Gruppen-Bezeichner
St = Status (M=Muss/Mandatory, C=Conditional, R=Erforderlich/Required, O=Optional, D=Abhängig von/ Dependent, A=Empfohlen/Advised)
MaxWdh = Maximale Wiederholung der Segmente/Gruppen
Nr = Laufende Segmentnummer im Guide
Zähler = Nummer der Segmente/Gruppen im Standard

© 2019, IWOfurn Service GmbH

Nachrichtenaufbaudiagramm benutzter Segmente/Gruppen

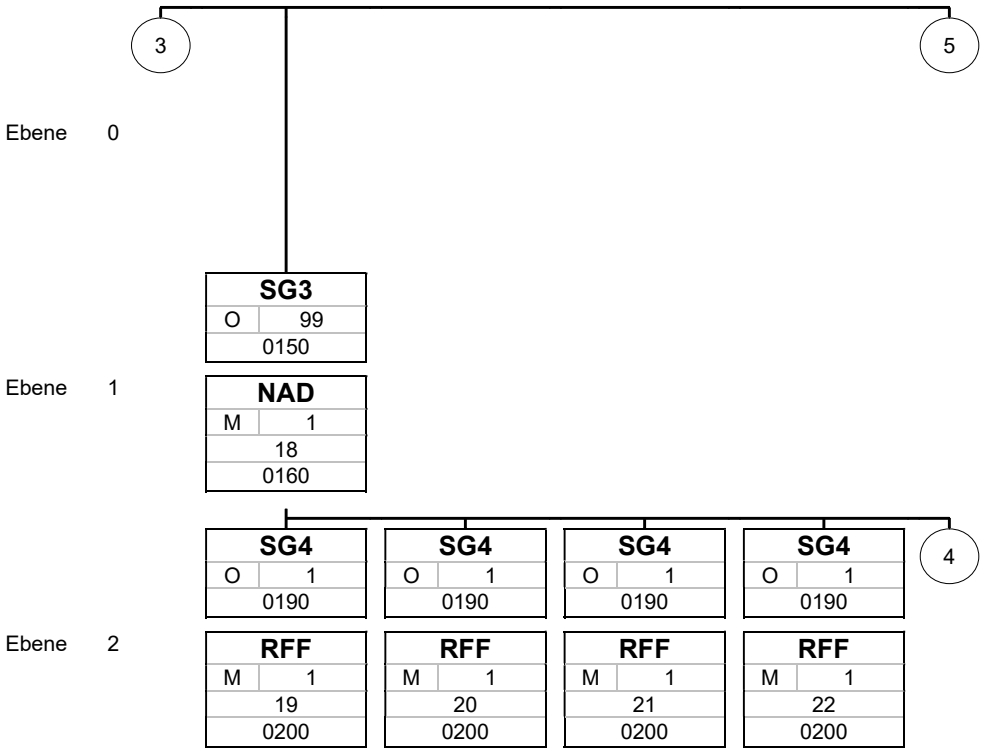

Bez
St MaxWdh
Nr
Zähler

Bez = Segment-/Gruppen-Bezeichner
St = Status (M=Muss/Mandatory, C=Conditional, R=Erforderlich/Required, O=Optional, D=Abhängig von/ Dependent, A=Empfohlen/Advised)
MaxWdh = Maximale Wiederholung der Segmente/Gruppen
Nr = Laufende Segmentnummer im Guide
Zähler = Nummer der Segmente/Gruppen im Standard

© 2019, IWOfurn Service GmbH

Nachrichtenaufbaudiagramm benutzter Segmente/Gruppen

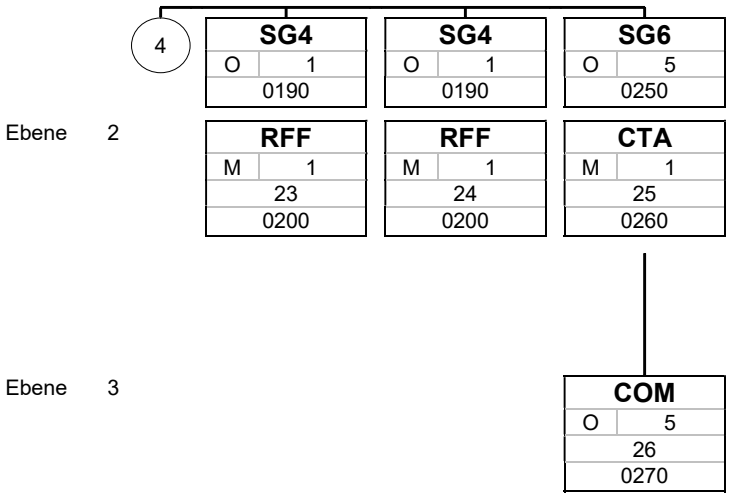

Bez
St MaxWdh
Nr
Zähler

Bez = Segment-/Gruppen-Bezeichner
St = Status (M=Muss/Mandatory, C=Conditional, R=Erforderlich/Required, O=Optional, D=Abhängig von/ Dependent, A=Empfohlen/Advised)
MaxWdh = Maximale Wiederholung der Segmente/Gruppen
Nr = Laufende Segmentnummer im Guide
Zähler = Nummer der Segmente/Gruppen im Standard

© 2019, IWOfurn Service GmbH

Nachrichtenaufbaudiagramm benutzter Segmente/Gruppen

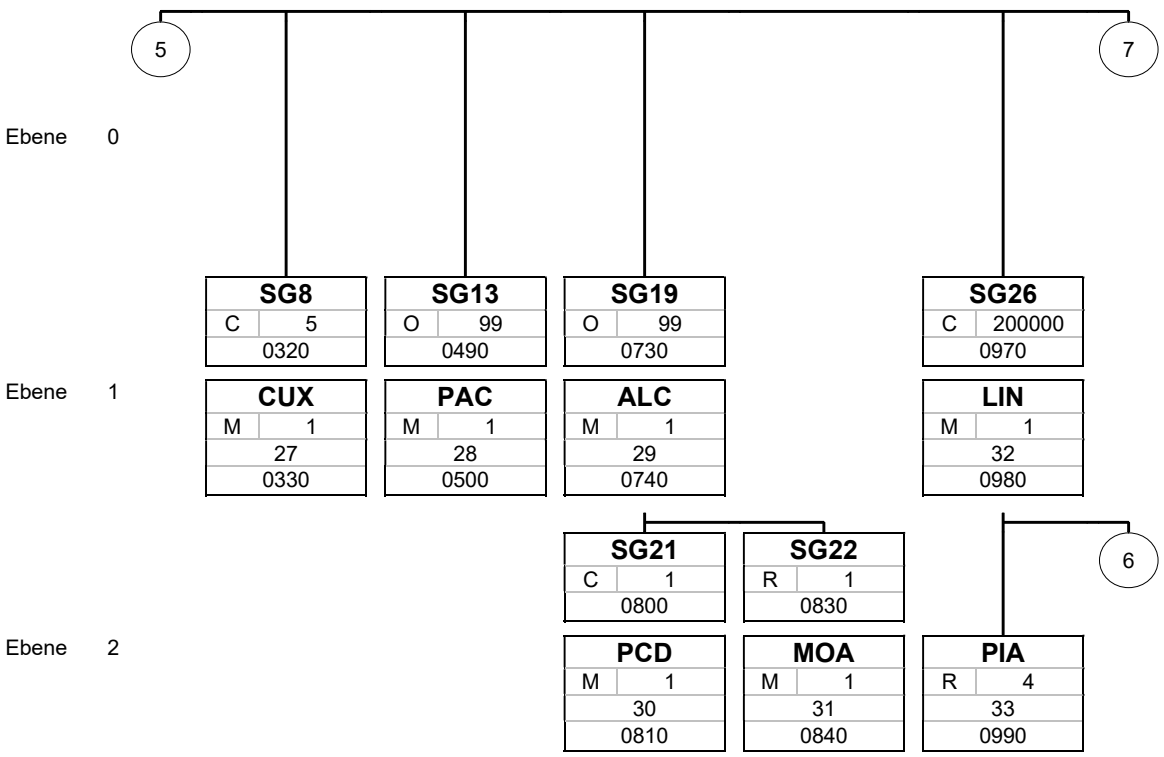

Bez
St MaxWdh
Nr
Zähler

Bez = Segment-/Gruppen-Bezeichner
St = Status (M=Muss/Mandatory, C=Conditional, R=Erforderlich/Required, O=Optional, D=Abhängig von/ Dependent, A=Empfohlen/Advised)
MaxWdh = Maximale Wiederholung der Segmente/Gruppen
Nr = Laufende Segmentnummer im Guide
Zähler = Nummer der Segmente/Gruppen im Standard

© 2019, IWOfurn Service GmbH

Nachrichtenaufbaudiagramm benutzter Segmente/Gruppen

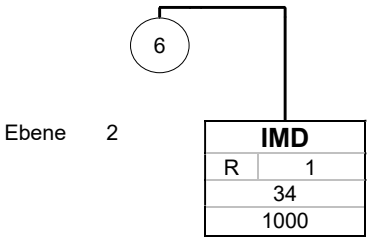

Bez	
St	MaxWdh
Nr	
Zähler	

Bez = Segment-/Gruppen-Bezeichner
St = Status (M=Muss/Mandatory, C=Conditional, R=Erforderlich/Required, O=Optional, D=Abhängig von/ Dependent, A=Empfohlen/Advised)
MaxWdh = Maximale Wiederholung der Segmente/Gruppen
Nr = Laufende Segmentnummer im Guide
Zähler = Nummer der Segmente/Gruppen im Standard

© 2019, IWOfurn Service GmbH

Nachrichtenaufbaudiagramm benutzter Segmente/Gruppen

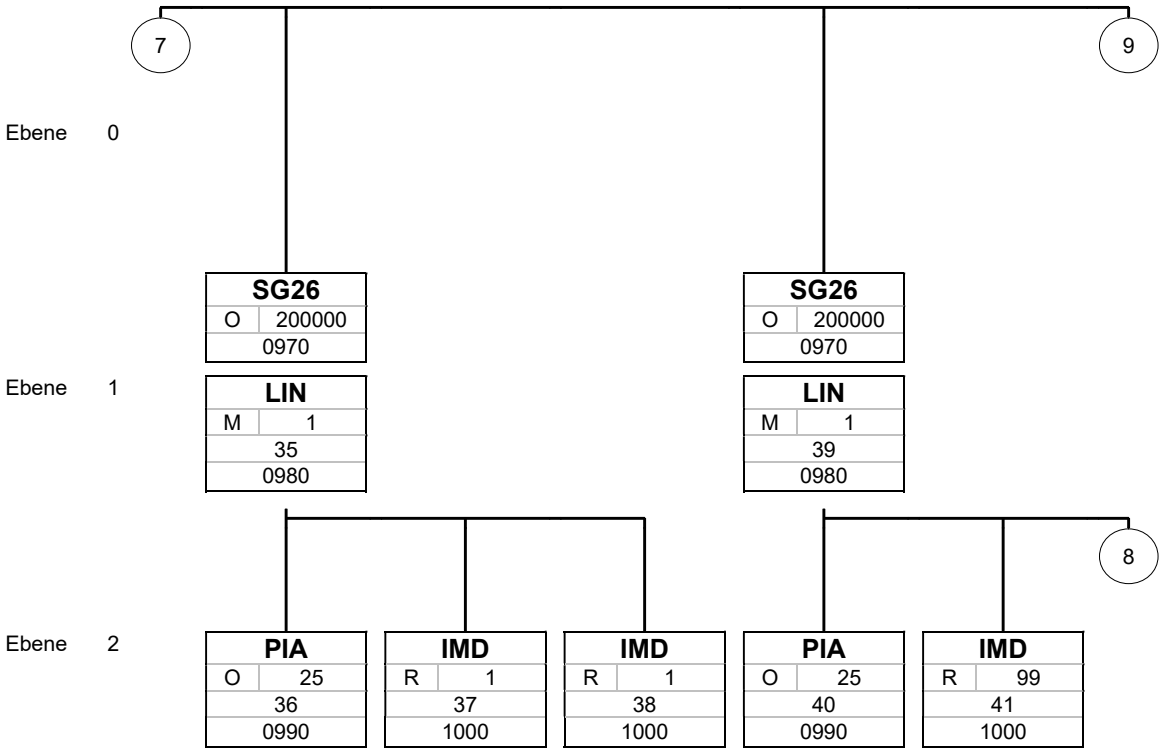

Bez
St MaxWdh
Nr
Zähler

Bez = Segment-/Gruppen-Bezeichner
St = Status (M=Muss/Mandatory, C=Conditional, R=Erforderlich/Required, O=Optional, D=Abhängig von/ Dependent, A=Empfohlen/Advised)
MaxWdh = Maximale Wiederholung der Segmente/Gruppen
Nr = Laufende Segmentnummer im Guide
Zähler = Nummer der Segmente/Gruppen im Standard

© 2019, IWOfurn Service GmbH

Nachrichtenaufbaudiagramm benutzter Segmente/Gruppen

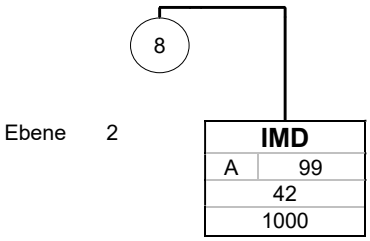

Bez	
St	MaxWdh
Nr	
Zähler	

Bez = Segment-/Gruppen-Bezeichner
St = Status (M=Muss/Mandatory, C=Conditional, R=Erforderlich/Required, O=Optional, D=Abhängig von/ Dependent, A=Empfohlen/Advised)
MaxWdh = Maximale Wiederholung der Segmente/Gruppen
Nr = Laufende Segmentnummer im Guide
Zähler = Nummer der Segmente/Gruppen im Standard

© 2019, IWOfurn Service GmbH

Nachrichtenaufbaudiagramm benutzter Segmente/Gruppen

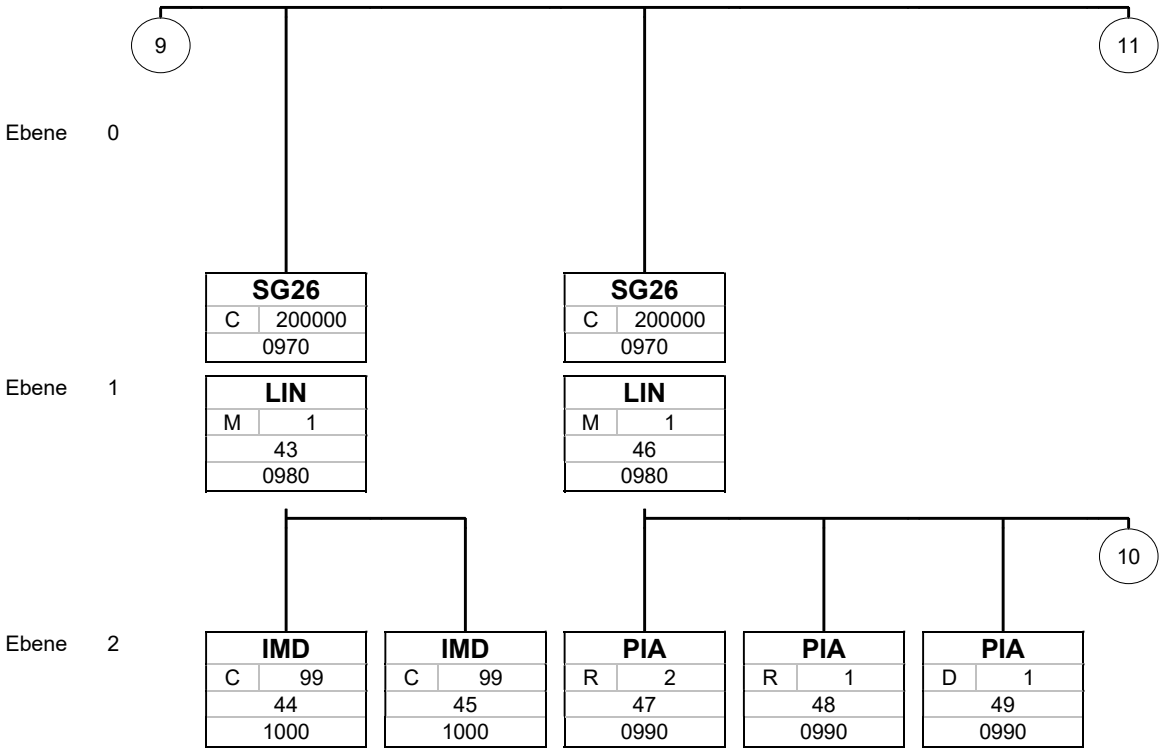

Bez
St MaxWdh
Nr
Zähler

Bez = Segment-/Gruppen-Bezeichner
St = Status (M=Muss/Mandatory, C=Conditional, R=Erforderlich/Required, O=Optional, D=Abhängig von/ Dependent, A=Empfohlen/Advised)
MaxWdh = Maximale Wiederholung der Segmente/Gruppen
Nr = Laufende Segmentnummer im Guide
Zähler = Nummer der Segmente/Gruppen im Standard

© 2019, IWOfurn Service GmbH

Nachrichtenaufbaudiagramm benutzter Segmente/Gruppen

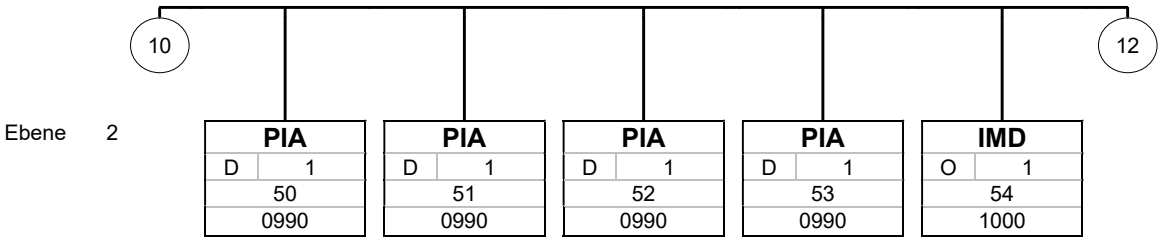

Bez	
St	MaxWdh
Nr	
Zähler	

Bez = Segment-/Gruppen-Bezeichner
St = Status (M=Muss/Mandatory, C=Conditional, R=Erforderlich/Required, O=Optional, D=Abhängig von/ Dependent, A=Empfohlen/Advised)
MaxWdh = Maximale Wiederholung der Segmente/Gruppen
Nr = Laufende Segmentnummer im Guide
Zähler = Nummer der Segmente/Gruppen im Standard

© 2019, IWOfurn Service GmbH

Nachrichtenaufbaudiagramm benutzter Segmente/Gruppen

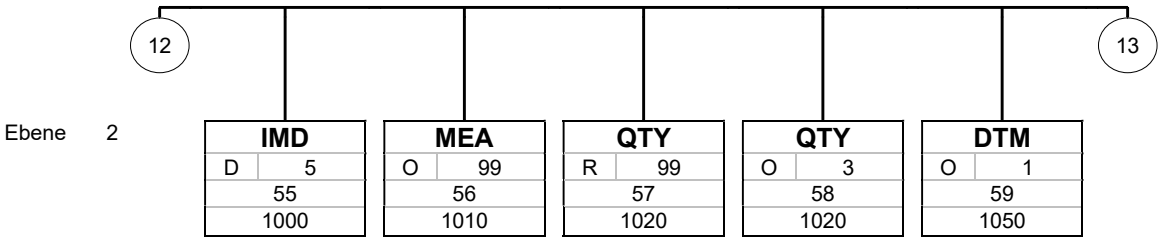

Bez	
St	MaxWdh
Nr	
Zähler	

Bez = Segment-/Gruppen-Bezeichner
St = Status (M=Muss/Mandatory, C=Conditional, R=Erforderlich/Required, O=Optional, D=Abhängig von/ Dependent, A=Empfohlen/Advised)
MaxWdh = Maximale Wiederholung der Segmente/Gruppen
Nr = Laufende Segmentnummer im Guide
Zähler = Nummer der Segmente/Gruppen im Standard

© 2019, IWOfurn Service GmbH

Nachrichtenaufbaudiagramm benutzter Segmente/Gruppen

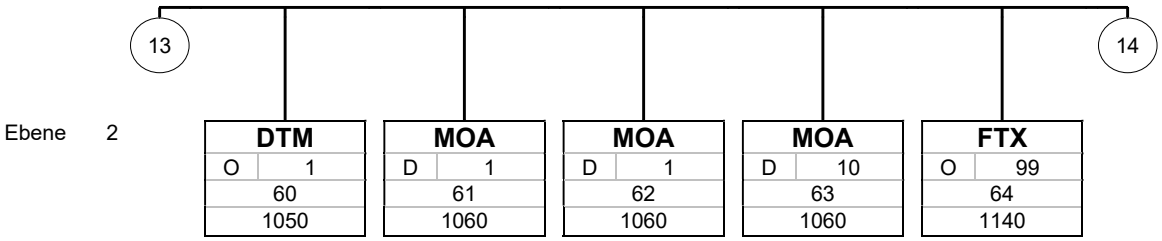

Bez	
St	MaxWdh
Nr	
Zähler	

Bez = Segment-/Gruppen-Bezeichner
St = Status (M=Muss/Mandatory, C=Conditional, R=Erforderlich/Required, O=Optional, D=Abhängig von/ Dependent, A=Empfohlen/Advised)
MaxWdh = Maximale Wiederholung der Segmente/Gruppen
Nr = Laufende Segmentnummer im Guide
Zähler = Nummer der Segmente/Gruppen im Standard

© 2019, IWOfurn Service GmbH

Nachrichtenaufbaudiagramm benutzter Segmente/Gruppen

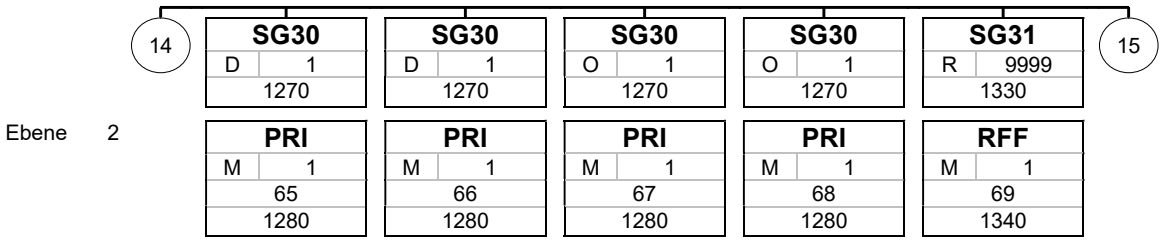

Bez	
St	MaxWdh
Nr	
Zähler	

Bez = Segment-/Gruppen-Bezeichner
St = Status (M=Muss/Mandatory, C=Conditional, R=Erforderlich/Required, O=Optional, D=Abhängig von/ Dependent, A=Empfohlen/Advised)
MaxWdh = Maximale Wiederholung der Segmente/Gruppen
Nr = Laufende Segmentnummer im Guide
Zähler = Nummer der Segmente/Gruppen im Standard

© 2019, IWOfurn Service GmbH

Nachrichtenaufbaudiagramm benutzter Segmente/Gruppen

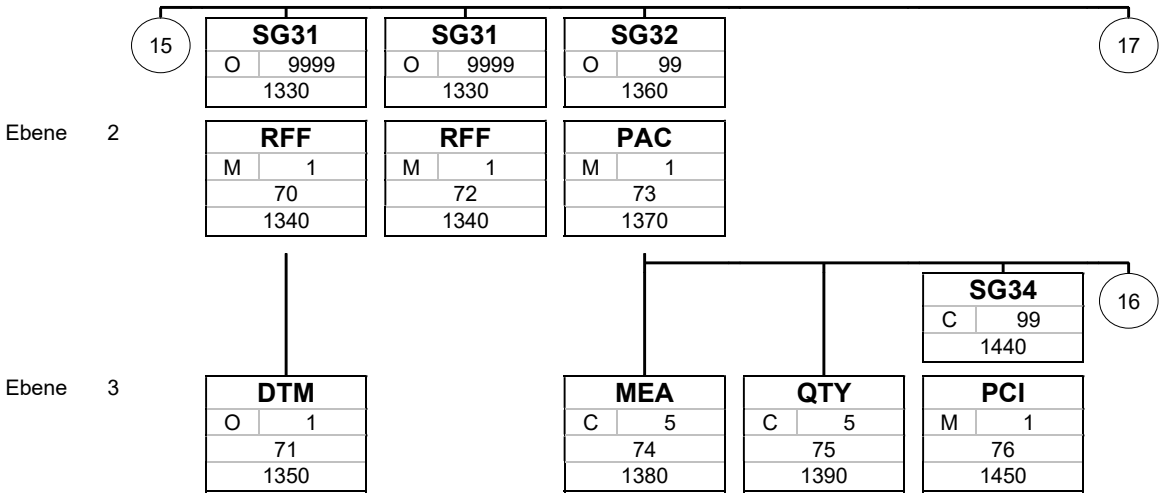

Bez
St MaxWdh
Nr
Zähler

Bez = Segment-/Gruppen-Bezeichner
St = Status (M=Muss/Mandatory, C=Conditional, R=Erforderlich/Required, O=Optional, D=Abhängig von/ Dependent, A=Empfohlen/Advised)
MaxWdh = Maximale Wiederholung der Segmente/Gruppen
Nr = Laufende Segmentnummer im Guide
Zähler = Nummer der Segmente/Gruppen im Standard

© 2019, IWOfurn Service GmbH

Nachrichtenaufbaudiagramm benutzter Segmente/Gruppen

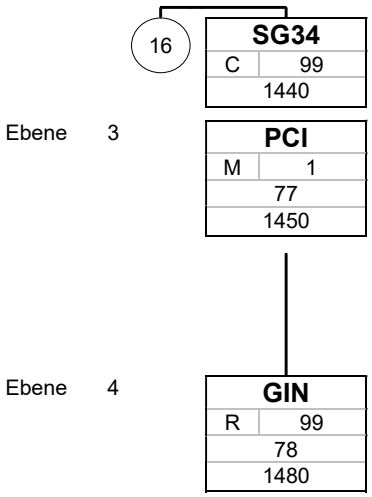

Bez	
St	MaxWdh
Nr	
Zähler	

Bez = Segment-/Gruppen-Bezeichner
St = Status (M=Muss/Mandatory, C=Conditional, R=Erforderlich/Required, O=Optional, D=Abhängig von/ Dependent, A=Empfohlen/Advised)
MaxWdh = Maximale Wiederholung der Segmente/Gruppen
Nr = Laufende Segmentnummer im Guide
Zähler = Nummer der Segmente/Gruppen im Standard

© 2019, IWOfurn Service GmbH

Nachrichtenaufbaudiagramm benutzter Segmente/Gruppen

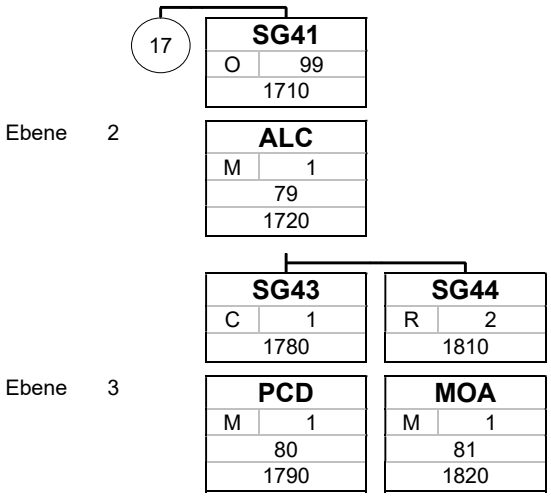

Bez	
St	MaxWdh
Nr	
Zähler	

Bez = Segment-/Gruppen-Bezeichner
St = Status (M=Muss/Mandatory, C=Conditional, R=Erforderlich/Required, O=Optional, D=Abhängig von/ Dependent, A=Empfohlen/Advised)
MaxWdh = Maximale Wiederholung der Segmente/Gruppen
Nr = Laufende Segmentnummer im Guide
Zähler = Nummer der Segmente/Gruppen im Standard

© 2019, IWOfurn Service GmbH

Nachrichtenaufbaudiagramm benutzter Segmente/Gruppen

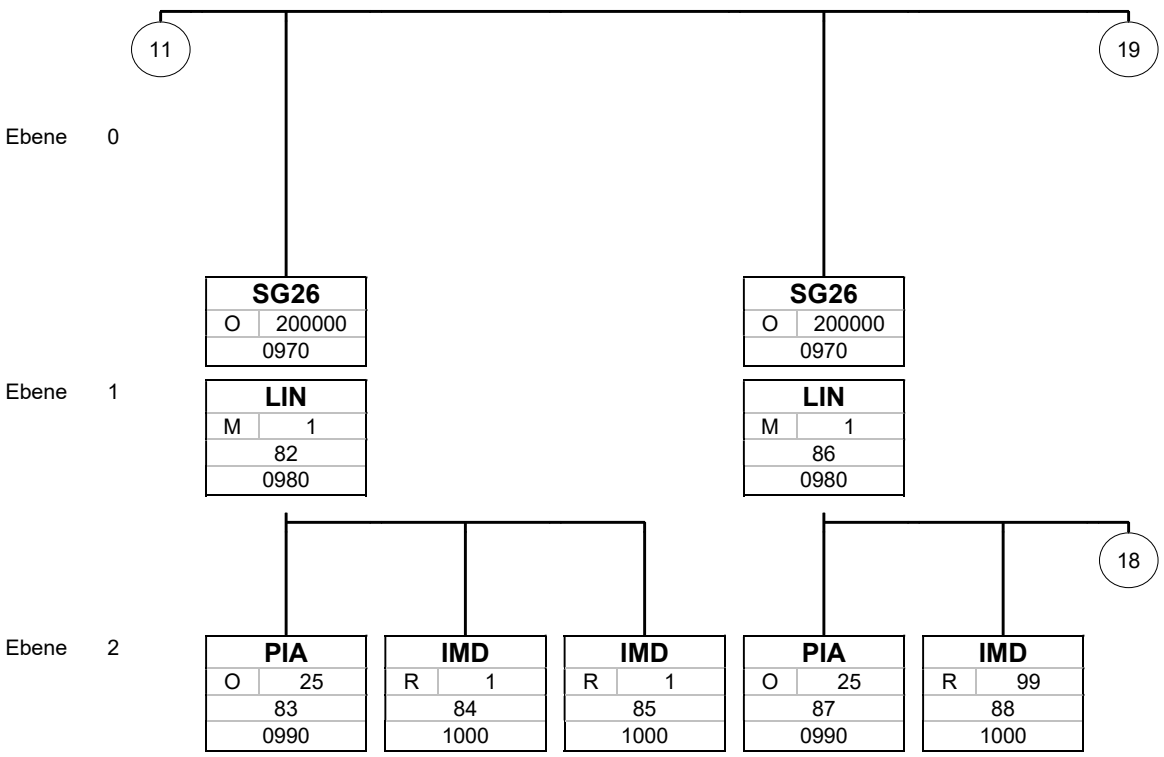

Bez
St MaxWdh
Nr
Zähler

Bez = Segment-/Gruppen-Bezeichner
St = Status (M=Muss/Mandatory, C=Conditional, R=Erforderlich/Required, O=Optional, D=Abhängig von/Dependent, A=Empfohlen/Advised)
MaxWdh = Maximale Wiederholung der Segmente/Gruppen
Nr = Laufende Segmentnummer im Guide
Zähler = Nummer der Segmente/Gruppen im Standard

© 2019, IWOfurn Service GmbH

Nachrichtenaufbaudiagramm benutzter Segmente/Gruppen

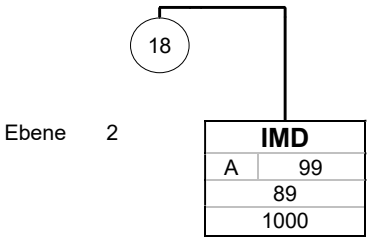

Bez	
St	MaxWdh
Nr	
Zähler	

Bez = Segment-/Gruppen-Bezeichner
St = Status (M=Muss/Mandatory, C=Conditional, R=Erforderlich/Required, O=Optional, D=Abhängig von/ Dependent, A=Empfohlen/Advised)
MaxWdh = Maximale Wiederholung der Segmente/Gruppen
Nr = Laufende Segmentnummer im Guide
Zähler = Nummer der Segmente/Gruppen im Standard

© 2019, IWOfurn Service GmbH

Nachrichtenaufbaudiagramm benutzter Segmente/Gruppen

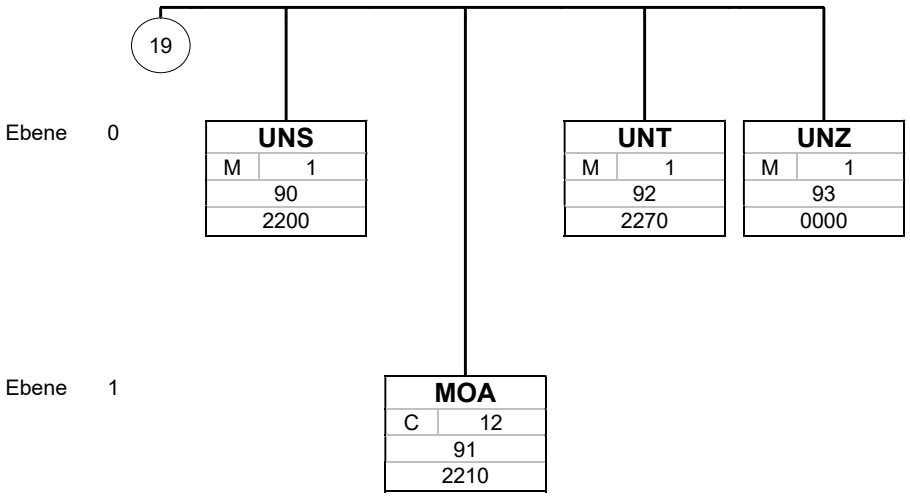

Bez	
St	MaxWdh
Nr	
Zähler	

Bez = Segment-/Gruppen-Bezeichner
St = Status (M=Muss/Mandatory, C=Conditional, R=Erforderlich/Required, O=Optional, D=Abhängig von/ Dependent, A=Empfohlen/Advised)
MaxWdh = Maximale Wiederholung der Segmente/Gruppen
Nr = Laufende Segmentnummer im Guide
Zähler = Nummer der Segmente/Gruppen im Standard

© 2019, IWOfurn Service GmbH

Segmente

Zähler	Nr	Bez	St	MaxWdh	Ebene	Name
0000	1	**UNA**	C	1	0	**Trennzeichen-Vorgabe**

		Standard		Implementierung	
Bez	Name	St	Format	St	Format	Anwendung / Bemerkung
UNA						
UNA1	Gruppendatenelement-Trennzeichen	M	an1	M	an1	**: Composite-Trennzeichen**
UNA2	Segment-Bezeichner- und Datenelement-Trennzeichen	M	an1	M	an1	**+ Segment-Trennzeichen**
UNA3	Dezimalzeichen	M	an1	M	an1	**. Dezimalzeichen**
UNA4	Freigabezeichen	M	an1	M	an1	**? Maskierungszeichen**
UNA5	Reserviert für spätere Verwendung	M	an1	M	an1	Leerzeichen
UNA6	Segment-Endezeichen	M	an1	M	an1	**' Segment-Endzeichen**

Bemerkung:
Dieses Segment definiert die für dieses Format reservierten Zeichen.
Für dieses Format gelten ausschließelich die hier angegebene Edifact-Standardzeichen.

Beispiel:
```
UNA:+.? '
```

Bez = Objekt-Bezeichner
Nr = Laufende Segmentnummer im Guide
MaxWdh = Maximale Wiederholung der Segmente/Gruppen
Zähler = Nummer der Segmente/Gruppen im Standard

St = Status
EDIFACT: M=Muss/Mandatory, C=Conditional
Anwendung: R=Erforderlich/Required, O=Optional, D=Abhängig von/Dependent, A=Empfohlen/Advised, N=Nicht benutzt/Not used

© 2019, IWOfurn Service GmbH

Segmente

Zähler	Nr	Bez	St	MaxWdh	Ebene	Name
0000	2	**UNB**	M	1	0	**Nutzdaten-Kopfsegment**

		Standard		Implementierung	
Bez	Name	St	Format	St	Format	Anwendung / Bemerkung
UNB						
S001	Syntax-Bezeichner	M		M		
0001	Syntax-Kennung	M	a4	M	a4	**UNOC UN/ECE Zeichensatz C** ISO-8859-1
0002	Syntax-Versionsnummer	M	n1	M	n1	**3 Version 3**
S002	Absender der Übertragungsdatei	M		M		
0004	Absenderbezeichnung	M	an..35	R	an..35	**Absenderkennung (GLN)**
0007	Teilnehmerbezeichnung, Qualifier	C	an..4	R	an..4	**14 GS1** **ZZZ Bilateral vereinbart**
S003	Empfänger der Übertragungsdatei	M		M		
0010	Empfängerbezeichnung	M	an..35	M	an..35	**Empfängerkennung (GLN)**
0007	Teilnehmerbezeichnung, Qualifier	C	an..4	R	an..4	**14 GS1** **ZZZ Bilateral vereinbart**
S004	Datum/Uhrzeit der Erstellung	M		M		
0017	Datum der Erstellung	M	n6	M	n6	**Erstelldatum der EDIFACT Datei (JJMMTT)**
0019	Uhrzeit der Erstellung	M	n4	M	n4	**Erstelluhrzeit der EDIFACT Datei (HHMM)**
0020	Datenaustauschreferenz	M	an..14	M	an..14	Eindeutige Datenaustausch-Referenznummer (Dateizähler). Entspricht der Angabe im UNZ 0020.
S005	Referenz/Paßwort des Empfängers	C		N		
0022	Referenz oder Paßwort des Empfängers	M	an..14	N		Nicht benutzt
0026	Anwendungsreferenz	C	an..14	O	an..14	**Name und Versionsnummer des sendenden Systems**
0029	Verarbeitungspriorität, Code	C	a1	N		Nicht benutzt
0031	Bestätigungsanforderung	C	n1	N		Nicht benutzt
0032	Austauschvereinbarungskennung	C	an..35	R	an..35	= "EANCOM_ORDRSP_V3.00"

Bemerkung:
Dieses Segment dient zur eindeutigen Identifizierung des Absenders und des Empfängers der Nachricht.
Hier wird wird der tatsächliche technische Beteiligte angegeben. Dieser kann von den Angaben in den NAD-Segmenten abweichen.
Technischer Absender und Empfänger müssen durch eine eindeutige Identifikationsnummer identifizierbar sein (GLN).

In Ausnahmefällen können hier auch andere Identifikationsnummern verwendet die keine GLNs sind. In diesen Fällen muss nach bilateraler Absprache zwischen Sender und Empfänger der Qualifier ZZZ verwendet werden

Beispiel:
```
UNB+UNOC:3+4041116000009:14+4399901793453:14+180428:1018+3245781+++++EANCOM ORDRSP V3.00'
```
Der Absender der Nachricht lautet 4041116000009, der Empfänger lautet 4399901793453.
Die Nachricht wurde am 28.04.2018 um 10:18h erstellt und trägt die eindeutige Referenznummer 3245781.

Bez = Objekt-Bezeichner
Nr = Laufende Segmentnummer im Guide
MaxWdh = Maximale Wiederholung der Segmente/Gruppen
Zähler = Nummer der Segmente/Gruppen im Standard

St = Status
EDIFACT: M=Muss/Mandatory, C=Conditional
Anwendung: R=Erforderlich/Required, O=Optional, D=Abhängig von/Dependent, A=Empfohlen/Advised, N=Nicht benutzt/Not used

© 2019, IWOfurn Service GmbH

Segmente

Zähler	Nr	Bez	St	MaxWdh	Ebene	Name
		Nachrichtenkopf				
0010	3	**UNH**	M	1	0	**Nachrichten-Kopfsegment**

		Standard		Implementierung		
Bez	Name	St	Format	St	Format	Anwendung / Bemerkung
UNH						
0062	Nachrichten-Referenznummer	M	an..14	M	an..14	Eindeutige Nachrichtenreferenz des Absenders. Identisch mit DE 0062 im UNT.
S009	Nachrichten-Kennung	M		M		
0065	Nachrichtentyp-Kennung	M	an..6	M	an..6	**ORDRSP Bestellantwort**
0052	Versionsnummer des Nachrichtentyps	M	an..3	M	an..3	**D Entwurfs-Version**
0054	Freigabenummer des Nachrichtentyps	M	an..3	M	an..3	**01B Ausgabe 2001 - B**
0051	Verwaltende Organisation	M	an..2	M	an..2	**UN UN/CEFACT**
0057	Anwendungscode der zuständigen Organisation	C	an..6	R	an..6	**EAN010 GS1 Versionsnummer (GS1-Code)**

Bemerkung:
Mit diesem Segment wird ein Nachrichtenbeleg eröffnet.

Beispiel:
```
UNH+1+ORDRSP:D:01B:UN:EAN010'
```
Bei dieser Nachricht handelt es sich um eine Edifact ORDRSP.

Bez = Objekt-Bezeichner
Nr = Laufende Segmentnummer im Guide
MaxWdh = Maximale Wiederholung der Segmente/Gruppen
Zähler = Nummer der Segmente/Gruppen im Standard

St = Status
EDIFACT: M=Muss/Mandatory, C=Conditional
Anwendung: R=Erforderlich/Required, O=Optional, D=Abhängig von/Dependent, A=Empfohlen/Advised, N=Nicht benutzt/Not used

© 2019, IWOfurn Service GmbH

Segmente

Zähler	Nr	Bez	St	MaxWdh	Ebene	Name
		Nachrichtenkopf				
0020	4	**BGM**	M	1	0	**Beginn der Nachricht**

		Standard		Implementierung	
Bez	Name	St	Format	St	Format	Anwendung / Bemerkung
BGM						
C002	Dokumenten-/ Nachrichtenname	C		C		
1001	Dokumentenname, Code	C	an..3	R	an..3	Typ des Belegs codiert **231 Bestellantwort**
C106	Dokumenten-/Nachrichten-Identifikation	C		C		
1004	Dokumentennummer	C	an..35	R	an..35	Belegnummer
1225	Nachrichtenfunktion, Code	C	an..3	C	an..3	Dokumentensteuerungskennzeichen **2 Ergänzung** ORDRSP AVIS. Ergänzende Informationen zu Verpackung und /oder Liefertermin. Keine Änderungen der Menge erlaubt. **9 Original** ORDRSP Confirm **22 Final** ORDRSP FINAL: Letzte Auftragsbestätigung. Ab jetzt kann der Auftrag nicht mehr geändert werden **29 Akzeptiert ohne Änderung** ORDRSP Confirm. Keine Änderungen zur ORDERS **34 Akzeptiert mit Änderung** ORDRSP Confirm: Auftrag mit Änderungen bestätigt

Bemerkung:
In diesem Segment werden genauere Angaben zur Belegart, der Belegnummer sowie der Funktion der Nachrichte gemacht.

Besonders wichtig ist hier die Nachrichtenfunktion die angibt ob und bis wann noch Auftragsänderungen akzeptiert werden oder ob es sich um eine Lieferavisierung handelt.

Folgende Nachrichtenfunktionen können verwendet werden:

ORDRSP Confirm (Code: 9)
Bei der Nachricht handelt es sich um eine Auftragsbestätigung zu der noch Auftragsänderungen akzeptiert werden. Das letztmöglich Änderungsdatum kann dem nachfolgenden DTM+334 entnommen werden.
Das letztmöglich Änderungsdatum ist prinzipiell auch ohne nachfolgende finale Auftragsbestätigung verbindlich.

ORDRSP Final (Code: 22)
Bei der Nachricht handelt es sich um eine finale Auftragsbestätigung. Änderungen werden nach dieser Nachricht nicht mehr akzeptiert.

ORDRSP Avis (Code: 2)
Diese Nachricht stellt eine Lieferavisierung dar und enthält zusätzliche logistische informationen.

Beispiel:
```
BGM+231+AB12345+2'
```
Bei diesem Beleg handelt es sich um eine ergänzende Auftragsbestätigung mit der Belegnummer AB12345.

Bez = Objekt-Bezeichner
Nr = Laufende Segmentnummer im Guide
MaxWdh = Maximale Wiederholung der Segmente/Gruppen
Zähler = Nummer der Segmente/Gruppen im Standard

St = Status
EDIFACT: M=Muss/Mandatory, C=Conditional
Anwendung: R=Erforderlich/Required, O=Optional, D=Abhängig von/Dependent, A=Empfohlen/Advised, N=Nicht benutzt/Not used

© 2019, IWOfurn Service GmbH

Segmente

Zähler	Nr	Bez	St	MaxWdh	Ebene	Name
		Nachrichtenkopf				
0030	5	**DTM**	M	1	1	**Belegdatum**

		Standard		Implementierung	
Bez	Name	St	Format	St	Format	Anwendung / Bemerkung
DTM						
C507	Datum/Uhrzeit/Zeitspanne	M		M		
2005	Datums- oder Uhrzeits- oder Zeitspannen-Funktion, Qualifier	M	an..3	M	an..3	Gibt die Funktion des Datums an. **137 Dokumenten/Nachrichten Datum/Zeit**
2380	Datum oder Uhrzeit oder Zeitspanne, Wert	C	an..35	R	an..35	Belegdatum
2379	Datums- oder Uhrzeit- oder Zeitspannen-Format, Code	C	an..3	R	an..3	**102 JJJJMMTT**

Bemerkung:
Das Erstellungsdatum des Dokuments.
Muss mit dem Codewert 137 in der Nachricht angegeben werden

Beispiel:
`DTM+137:20180428:102'`
Der Beleg wurde am 28.04.2018 erstellt.

Bez = Objekt-Bezeichner
Nr = Laufende Segmentnummer im Guide
MaxWdh = Maximale Wiederholung der Segmente/Gruppen
Zähler = Nummer der Segmente/Gruppen im Standard

St = Status
EDIFACT: M=Muss/Mandatory, C=Conditional
Anwendung: R=Erforderlich/Required, O=Optional, D=Abhängig von/Dependent, A=Empfohlen/Advised, N=Nicht benutzt/Not used

© 2019, IWOfurn Service GmbH

Segmente

Zähler	Nr	Bez	St	MaxWdh	Ebene	Name
		Nachrichtenkopf				
0030	6	**DTM**	A	1	1	**Lieferdatum (gefordert)**

		Standard		Implementierung	
Bez	Name	St	Format	St	Format	Anwendung / Bemerkung
DTM						
C507	Datum/Uhrzeit/Zeitspanne	M		M		
2005	Datums- oder Uhrzeits- oder Zeitspannen-Funktion, Qualifier	M	an..3	M	an..3	**2 Liefertermin (-datum/-zeit) gefordert**
2380	Datum oder Uhrzeit oder Zeitspanne, Wert	C	an..35	C	an..35	Gefordertes Lieferdatum
2379	Datums- oder Uhrzeit- oder Zeitspannen-Format, Code	C	an..3	C	an..3	**102 JJJJMMTT** **203 JJJJMMTTHHMM** bei Angabe der Kalenderwoche: **616 JJJJWW**

Bemerkung:
Gefordertes Lieferdatum: Wann der Kunde die Ware erwartet
Das geforderte Lieferdatum.
Gültige für alle Positionen, falls kein abweichendes Datum auf Position angegeben wird.

Beispiel:
```
DTM+2:20180502:102'
```
Das geforderte Lieferdatum ist der 02.05.2018

Bez = Objekt-Bezeichner
Nr = Laufende Segmentnummer im Guide
MaxWdh = Maximale Wiederholung der Segmente/Gruppen
Zähler = Nummer der Segmente/Gruppen im Standard

St = Status
EDIFACT: M=Muss/Mandatory, C=Conditional
Anwendung: R=Erforderlich/Required, O=Optional, D=Abhängig von/Dependent, A=Empfohlen/Advised, N=Nicht benutzt/Not used

© 2019, IWOfurn Service GmbH

Segmente

Zähler	Nr	Bez	St	MaxWdh	Ebene	Name
		Nachrichtenkopf				
0030	7	**DTM**	A	35	1	**Lieferdatum (geplant)**

		Standard		Implementierung	
Bez	Name	St	Format	St	Format	Anwendung / Bemerkung
DTM						
C507	Datum/Uhrzeit/Zeitspanne	M		M		
2005	Datums- oder Uhrzeits- oder Zeitspannen-Funktion, Qualifier	M	an..3	M	an..3	**76 Lieferdatum/-zeit, geplant**
2380	Datum oder Uhrzeit oder Zeitspanne, Wert	C	an..35	R	an..35	Bestätigtes Lieferdatum
2379	Datums- oder Uhrzeit- oder Zeitspannen-Format, Code	C	an..3	R	an..3	**102 JJJJMMTT** **203 JJJJMMTTHHMM** bei Angabe der Kalenderwoche: **616 JJJJWW**

Bemerkung:
Bestätigtes Datum: Wann der Sender der Ware angibt, auf welchen Termin die Ware bestätigt wird. Ggf. Abweichend von gefordertem Lieferdatum

Beispiel:
```
DTM+76:20180503:102'
```
Das geplante Lieferdatum ist der 02.05.2018

Bez = Objekt-Bezeichner
Nr = Laufende Segmentnummer im Guide
MaxWdh = Maximale Wiederholung der Segmente/Gruppen
Zähler = Nummer der Segmente/Gruppen im Standard

St = Status
EDIFACT: M=Muss/Mandatory, C=Conditional
Anwendung: R=Erforderlich/Required, O=Optional, D=Abhängig von/Dependent, A=Empfohlen/Advised, N=Nicht benutzt/Not used

© 2019, IWOfurn Service GmbH

Segmente

Zähler	Nr	Bez	St	MaxWdh	Ebene	Name
		Nachrichtenkopf				
0030	8	**DTM**	M	35	1	**Letztes Auftragsänderungsdatum**

		Standard	Implementierung	
Bez	Name	St Format	St Format	Anwendung / Bemerkung
DTM				
C507	Datum/Uhrzeit/Zeitspanne	M	M	
2005	Datums- oder Uhrzeits- oder Zeitspannen-Funktion, Qualifier	M an..3	M an..3	**334 Statusveränderung, Datum/Zeit**
2380	Datum oder Uhrzeit oder Zeitspanne, Wert	C an..35	R an..35	Letztes Auftragsänderungsdatum
2379	Datums- oder Uhrzeit- oder Zeitspannen-Format, Code	C an..3	R an..3	**102 JJJJMMTT** **203 JJJJMMTTHHMM**

Bemerkung:
Letztes Auftragsänderungsdatum - Änderungen möglich bis zu diesem Termin

Beispiel:
`DTM+334:201805011300:203'`
Auftragsänderungen können bis zum 01.05.2018 13:00h berücksichtigt werden.

Bez = Objekt-Bezeichner
Nr = Laufende Segmentnummer im Guide
MaxWdh = Maximale Wiederholung der Segmente/Gruppen
Zähler = Nummer der Segmente/Gruppen im Standard

St = Status
EDIFACT: M=Muss/Mandatory, C=Conditional
Anwendung: R=Erforderlich/Required, O=Optional, D=Abhängig von/Dependent, A=Empfohlen/Advised, N=Nicht benutzt/Not used

© 2019, IWOfurn Service GmbH

Segmente

Zähler	Nr	Bez	St	MaxWdh	Ebene	Name
		Nachrichtenkopf				
0030	9	**DTM**	M	35	1	**Weitere Datumsangaben**

		Standard		Implementierung	
Bez	Name	St	Format	St	Format	Anwendung / Bemerkung
DTM						
C507	Datum/Uhrzeit/Zeitspanne	M		M		
2005	Datums- oder Uhrzeits- oder Zeitspannen-Funktion, Qualifier	M	an..3	M	an..3	**79 Versanddatum/-zeit, zugesagt** **63 Lieferdatum/-zeit, spätestes** **64 Lieferdatum/-zeit, frühestes** **18 Installationsdatum/-zeit/-zeitspanne**
2380	Datum oder Uhrzeit oder Zeitspanne, Wert	C	an..35	R	an..35	Zusätzliche Datumsangabe
2379	Datums- oder Uhrzeit- oder Zeitspannen-Format, Code	C	an..3	R	an..3	**102 JJJJMMTT** **203 JJJJMMTTHHMM** **616 JJJJWW**

Bemerkung:
Optional weitere Daten
Weitere Qualifier können bilateral mit dem Partner vereinbart werden

Beispiel:
```
DTM+79:20190502:102'
```
Das zugesagte Versanddatum ist der 02.05.2019

Bez = Objekt-Bezeichner
Nr = Laufende Segmentnummer im Guide
MaxWdh = Maximale Wiederholung der Segmente/Gruppen
Zähler = Nummer der Segmente/Gruppen im Standard

St = Status
EDIFACT: M=Muss/Mandatory, C=Conditional
Anwendung: R=Erforderlich/Required, O=Optional, D=Abhängig von/Dependent, A=Empfohlen/Advised, N=Nicht benutzt/Not used

© 2019, IWOfurn Service GmbH

Segmente

Zähler	Nr	Bez	St	MaxWdh	Ebene	Name
		Nachrichtenkopf				
0050	10	**ALI**	O	5	1	**Teillieferung und spezielle Auftragsart**

		Standard	Implementierung	
Bez	Name	St Format	St Format	Anwendung / Bemerkung
ALI				
3239	Ursprungsland, Code	C an..3	N	Nicht benutzt
9213	Zollregelungsart, Code	C an..3	N	Nicht benutzt
4183	Sonderkondition, Code	C an..3	O an..3	**Teillieferungskennzeichen** Information über Teillieferung und Auftragsart **X1 Keine Nachlieferung bei Teillieferung (GS1-Code)** **X2 Nachlieferung bei Teillieferung akzeptiert (GS1-Code)** **144 Kompletten Auftrag ausliefern**
4183	Sonderkondition, Code	C an..3	O an..3	**Auftragsart** **000 Standard Lagerauftrag** **050 Standard Kommissionsauftrag** **100 Werbeware** **200 Erstausstattung** **210 Objekt-/Projektauftrag** **220 Ausstellung; Muster; Platzierung** **230 Abholauftrag** **250 Neueröffnung** **300 Ersatzteillieferung ohne Berechnung** **350 Ersatzteillieferung mit Berechnung** **400 Reklamationbestellung**

Bemerkung:
Information über Teillieferung und Auftragsart

Beispiel:
`ALI+++X1+000'`
Es wird keine Nachlieferung bei Teillieferung akzeptiert.
Es handelt sich um einen "Standard Lagerauftrag"
`ALI+++X2+220`
Es handelt sich um eine Musterbestellung.
Teillieferungen werden akzeptiert.
`ALI+++144`
Auftrag soll komplett geliefert werden (keine Teillieferung gewünscht)

Bez = Objekt-Bezeichner
Nr = Laufende Segmentnummer im Guide
MaxWdh = Maximale Wiederholung der Segmente/Gruppen
Zähler = Nummer der Segmente/Gruppen im Standard

St = Status
EDIFACT: M=Muss/Mandatory, C=Conditional
Anwendung: R=Erforderlich/Required, O=Optional, D=Abhängig von/Dependent, A=Empfohlen/Advised, N=Nicht benutzt/Not used

© 2019, IWOfurn Service GmbH

Segmente

Zähler	Nr	Bez	St	MaxWdh	Ebene	Name
		Nachrichtenkopf				
0070	11	**FTX**	O	99	1	**Allgemeine Freitextinformation**

		Standard		Implementierung	
Bez	Name	St	Format	St	Format	Anwendung / Bemerkung
FTX						
4451	Textbezug, Qualifier	M	an..3	R	an..3	**AAI Allgemeine Information**
4453	Textfunktion, Code	C	an..3	R	an..3	**1 Text für nachfolgenden Gebrauch**
C107	Text-Referenz	C		N		
4441	Freier Text, Code	M	an..17	N		Nicht benutzt
C108	Text	C		O		
4440	Freier Text	M	an..512	M	an..512	**Freier Text**
4440	Freier Text	C	an..512	O	an..512	
4440	Freier Text	C	an..512	O	an..512	
4440	Freier Text	C	an..512	O	an..512	
4440	Freier Text	C	an..512	O	an..512	

Bemerkung:
Freitextinformationen zum Beleg.

Beispiel:
```
FTX+AAI+1++Wir danken für Ihren Auftrag:Freitext 2:Freitext 3:Freitext 4:Freitext 5'
```
Allgemeine Freitextinformation zum Beleg.

Bez = Objekt-Bezeichner
Nr = Laufende Segmentnummer im Guide
MaxWdh = Maximale Wiederholung der Segmente/Gruppen
Zähler = Nummer der Segmente/Gruppen im Standard

St = Status
EDIFACT: M=Muss/Mandatory, C=Conditional
Anwendung: R=Erforderlich/Required, O=Optional, D=Abhängig von/Dependent, A=Empfohlen/Advised, N=Nicht benutzt/Not used

© 2019, IWOfurn Service GmbH

Segmente

Zähler	Nr	Bez	St	MaxWdh	Ebene	Name
		Nachrichtenkopf				
0070	12	**FTX**	O	99	1	**Dateianhänge**

		Standard		Implementierung	
Bez	Name	St	Format	St	Format	Anwendung / Bemerkung
FTX						
4451	Textbezug, Qualifier	M	an..3	M	an..3	**MUL Angehängte Datei**
4453	Textfunktion, Code	C	an..3	C	an..3	**1 Text für nachfolgenden Gebrauch**
C107	Text-Referenz	C		O		
4441	Freier Text, Code	M	an..17	M	an..17	**1 EDIGRAPH** **11 JPEG** **50 PDF**
C108	Text	C		O		
4440	Freier Text	M	an..512	M	an..30	**Dateiname**
4440	Freier Text	C	an..512	R	an..30	**Dateityp-Code** **1 EDIGRPAH** **11 Grundrissplan** **21 Wand-/Frontansicht** **22 Fliesenplan** **23 Installationsplan** **31 Perspektive** **41 Sockelskizze** **42 Arbeitsplattenskizze** **43 WAP-Skizze** **44 Lichtleistenskizze** **45 Kranzleistenskizze** **46 Oberbodenskizze** **90 Kaufmännische Auftragsbestätigung** **99 Sonstige**
4440	Freier Text	C	an..512	O	an..30	**Beschreibung** Freitextbeschreibung des Inhalts der Datei

Bemerkung:
Informationen zu Dateien, die mit der EDI Nachricht übertragen werden. (z.B. Bilder oder PDFs)
Der Dateiname darf inkl. Extension nicht länger als 128 Stellen sein.
Als verbotene Zeichen innerhalb der Dateinamen werden die folgenden festgelegt: ;$%&[]{} zuzüglich der über das Betriebssystem Windows verbotenen Zeichen |<>?*:/\" . Leerzeichen sind zulässig, Tabzeichen und Returnzeichen nicht. Ist im Dateiname ein Hochkomma ' enthalten, so muss dieses mit einem Fragezeichen maskiert werden. Beispiel: „ ?'„.

Beispiel:
```
FTX+MUL+1+50+Packzettel.pdf:99'
```
Es ist ein Packzettel im PDF-Format angehängt; Dateiname: Packzettel.pdf

```
FTX+MUL+1+50+GRD2873.pdf+11+Grundrissplan aus Planungssystem'
```
Es ist ein Grundrissplan (PDF-Datei) mit dem Dateinamen GRD2873.pdf angehängt

Bez = Objekt-Bezeichner
Nr = Laufende Segmentnummer im Guide
MaxWdh = Maximale Wiederholung der Segmente/Gruppen
Zähler = Nummer der Segmente/Gruppen im Standard

St = Status
EDIFACT: M=Muss/Mandatory, C=Conditional
Anwendung: R=Erforderlich/Required, O=Optional, D=Abhängig von/Dependent, A=Empfohlen/Advised, N=Nicht benutzt/Not used

© 2019, IWOfurn Service GmbH

Segmente

Zähler	Nr	Bez	St	MaxWdh	Ebene	Name
0090		**SG1**	O	1	1	**Referenzangabe / Komissionsangabe**
		Nachrichtenkopf				
0100	13	**RFF**	M	1	1	**Kommissionangaben**

		Standard	Implementierung	
Bez	Name	St Format	St Format	Anwendung / Bemerkung
RFF				
C506	Referenz	M	M	
1153	Referenz, Qualifier	M an..3	M an..3	**CR Kommissionsnummer** **UC Kommissionsname**
1154	Referenz, Identifikation	C an..70	R an..70	**Kommissionsnummer oder -name aus Kundenbestellung**

Bemerkung:
Die Angabe einer Kommissionsnummer (C506,1153=“CR“) ist zwingend vorgeschrieben, die Angabe des Kommissionsnamens (C506,1153=“UC“) ist optional.

Der Aufbau der Kommissionsnummer unterliegt keinen Regeln und kann vom sendenden System frei gewählt werden. Verwendet das sendende System nur das Segment für die Übermittlung der Kommissionsnummer, kann diese auch den Kommissionsnamen enthalten, z.B. “4711/01, Müller“.
Es muss eine eindeutige Referenznummer mitgeliefert werden, die durchgängig einen Bestellvorgang identifiziert. In der Regel ist das die Kommissionsnummer “CR“.

Beim Empfang einer Auftragsbestätigung (EANCOM-ORDRSP) wird vom Herstellersystem erwartet, dass die Kommissionsnummer (C506,1153=“CR“) unverändert zurück übermittelt wird, damit eine eindeutige Zuordnung zwischen der Bestellung und der Auftragsbestätigung gegeben ist.

Beispiel:
`RFF+CR:OBJ2638'`
Die Komissionsnummer lautet OBJ2638

`RFF+UC:Mueller Lohe'`
Der Küchen-Kommissionsname lautet "Mueller Lohe"

Bez = Objekt-Bezeichner
Nr = Laufende Segmentnummer im Guide
MaxWdh = Maximale Wiederholung der Segmente/Gruppen
Zähler = Nummer der Segmente/Gruppen im Standard

St = Status
EDIFACT: M=Muss/Mandatory, C=Conditional
Anwendung: R=Erforderlich/Required, O=Optional, D=Abhängig von/Dependent, A=Empfohlen/Advised, N=Nicht benutzt/Not used

© 2019, IWOfurn Service GmbH

Segmente

Zähler	Nr	Bez	St	MaxWdh	Ebene	Name
0090		**SG1**	O	1	1	**Referenzangabe / Bestellnummer**
		Nachrichtenkopf				
0100	14	**RFF**	M	1	1	**Referenz zur Bestellnummer**

		Standard	Implementierung	
Bez	Name	St Format	St Format	Anwendung / Bemerkung
RFF				
C506	Referenz	M	M	
1153	Referenz, Qualifier	M an..3	M an..3	**ON Auftrags-/Bestellnummer (Käufer)**
1154	Referenz, Identifikation	C an..70	C an..70	**Belegnummer des Bestellung**

Bemerkung:
Hier wird die Belegnummer der Bestellbelegs angegeben.
(siehe BGM Segment der ORDERS-Nachricht).

Die Angabe der zugehörigen Positionsnummer erfolgt auf Positionebene,
abhängig vom System in dem die Bestellung angelegt wurde:
RFF+ON - Positionsummer des Planungssystems
RFF+ACD - Positionsnummer der Warenwirtschaft

Beispiel:
`RFF+ON:BE7732'`
Die Belegnummer der Bestellung lautet BE7732

Bez = Objekt-Bezeichner
Nr = Laufende Segmentnummer im Guide
MaxWdh = Maximale Wiederholung der Segmente/Gruppen
Zähler = Nummer der Segmente/Gruppen im Standard

St = Status
EDIFACT: M=Muss/Mandatory, C=Conditional
Anwendung: R=Erforderlich/Required, O=Optional, D=Abhängig von/Dependent, A=Empfohlen/Advised, N=Nicht benutzt/Not used

© 2019, IWOfurn Service GmbH

Segmente

Zähler	Nr	Bez	St	MaxWdh	Ebene	Name
0090		**SG1**	O	1	1	**Referenzangabe / Laufende Nummer der Bestellbestätigung**
		Nachrichtenkopf				
0100	15	**RFF**	M	1	1	**Laufende Nummer der Bestelländerung**

		Standard	Implementierung	
Bez	Name	St Format	St Format	Anwendung / Bemerkung
RFF				
C506	Referenz	M	M	
1153	Referenz, Qualifier	M an..3	M an..3	**PP Nummer der Bestelländerung**
1154	Referenz, Identifikation	C an..70	C an..70	**Laufende Nummer der Bestelländerung**

Bemerkung:
Hier wird die laufende Nummer der Bestelländerung angegeben auf den sich diese Bestätigung bezieht.

Diese muss dem RFF+PP Segment der Bestelländerung entsprechen.

Sofern die Bestellbestätigung als Antwort auf die Erstbestellung erfolgt ist hier der Wert 0 anzugeben.

Wird dieses Segment nicht mitgeliefert wird angenommen dass sich die Antwort auf die Erstbestellung bezieht.

Beispiel:
`RFF+PP:2'`
Diese Bestellbestätigung bezieht sich auf die Auftragsänderung mit der laufenden Nummer 2

Bez = Objekt-Bezeichner
Nr = Laufende Segmentnummer im Guide
MaxWdh = Maximale Wiederholung der Segmente/Gruppen
Zähler = Nummer der Segmente/Gruppen im Standard

St = Status
EDIFACT: M=Muss/Mandatory, C=Conditional
Anwendung: R=Erforderlich/Required, O=Optional, D=Abhängig von/Dependent, A=Empfohlen/Advised, N=Nicht benutzt/Not used

© 2019, IWOfurn Service GmbH

Segmente

Zähler	Nr	Bez	St	MaxWdh	Ebene	Name
0090		**SG1**	O	999	1	**zusätzliche Referenzangaben**
		Nachrichtenkopf				
0100	16	**RFF**	M	1	1	**Referenzangaben**

		Standard	Implementierung	
Bez	Name	St Format	St Format	Anwendung / Bemerkung
RFF				
C506	Referenz	M	M	
1153	Referenz, Qualifier	M an..3	M an..3	**OP Referenz zum Ursprungskundenauftrag** **BO Rahmenauftragsnummer** Referenz auf einen Rahmenauftrag (z.B. bei Abrufaufträgen) **VN Auftragsnummer (Lieferant)** **CT Vertragsnummer** **PD Nummer der Werbeaktion** **ACD Gebäude/Wohnungs-/Kojen-Nr** **AAO Projekt-/Objekt-/Musterküchen-Nr**
1154	Referenz, Identifikation	C an..70	R an..70	Zusätzliche Belegreferenz

Bemerkung:
Wurde durch die Nachrichten OSTRPT oder ORDRSP bereits eine Auftragsnummer des Lieferanten an den Händler übermittelt, wird diese zur sicheren Kommunikation rückübertragen (RFF+VN).

Optional kann die Angabe einer Kaufvertragsnummer erfolgen (RFF+CT).

Sonderaufträge:
Für Sonderaufträge (Objekte/Projekte/Musterküchen) können weitere optionale Informationen übermittelt werden.
Als Sonderaufträge werden ausschließlich Aufträge mit der Auftragsart 210 (Objekt-/Projektauftrag) und 220 (Ausstellung; Muster; Platzierung) angesehen. Die Auftragsart kann im ALI-Segment angegeben werden.
Für diese Sonderaufträge können folgende Informationen mitgeliefert werden:

Rahmenauftragsnummer (RFF+BO):
Diese Information darf nur gesendet werden, wenn es sich um einen Sonderauftrag handelt.
Handelt es sich bei diesem Auftrag um einen Sub-Auftrag innerhalb eines größeren Geschäftsvorganges, kann hier die Nummer des Gesamtauftrags übermittelt werden. Bei z.B. einer Rahmenvereinbarung wäre dies die Rahmenvertrags-/Rahmenauftragsnummer. Bei einer Musterküchenplanung mit mehreren Küchen wird hier die Hauptplanungsnummer (bzw. analoge Kennung) übermittelt. Wird dieses Segment geliefert, muss auch das nachfolgend beschriebene Segment RFF+AAO geliefert werden.

Projekt-/Objekt-Nr./Musterküchen-Nr. (RFF+AAO):
Mit (AAO) wird die Nummer des Projekts-/Objekts oder der Musterküche übermittelt.
Diese Information bezieht sich auf das vorstehende Segment RFF+BO und stellt eine eindeutige Untergliederung dar.
Dieses Segment darf nur geliefert werden, wenn auch das Segment RFF+BO geliefert wurde.
Bei Projekt-/Objektaufträgen wird hier die Projekt-/Objektnummer übermittelt.
Bei Musterküchenplanungen mit mehreren Küchen wird hier die Musterküchennummer übermittelt.

Gebäude-/Wohnungs-/Kojen-Nr (RFF+ACD):
Es handelt sich um eine zusätzliche Referenz zu RFF+AAO. Dieses Segment darf nur geliefert werden, wenn auch das Segment RFF+AAO geliefert wurde.
Bei Objektaufträgen kann hier z.B. die Wohnungsnummer bzw. die Gebäudenummer übermittelt werden.
Bei Musterküchenplanungen mit mehreren Küchen wird in diesem Segment die Kojennummer übermittelt.
Im Bereich der Musterküchenplanungen kann es notwendig sein, den Auftrag einer bestimmten Händler-Filiale zuzuordnen. Dies geschieht im nachfolgend beschriebenen Segment.

Beispiel-Angaben für Musterküchen:
Rahmenauftragsnummer (BO) = “RAN-LU-2007-286“

Bez = Objekt-Bezeichner
Nr = Laufende Segmentnummer im Guide
MaxWdh = Maximale Wiederholung der Segmente/Gruppen
Zähler = Nummer der Segmente/Gruppen im Standard

St = Status
EDIFACT: M=Muss/Mandatory, C=Conditional
Anwendung: R=Erforderlich/Required, O=Optional, D=Abhängig von/Dependent, A=Empfohlen/Advised, N=Nicht benutzt/Not used

© 2019, IWOfurn Service GmbH

Segmente

Musterküchennummer (AAO) = “MK-LU-012007-22“
Kojennummer (ACD) = “MK-LU-012007-22-8“
+ Angabe der Filialnummer als NAD+MA

Beispiel-Angaben für Objekt-/Projektauftrag:
Rahmenauftragsnummer (BO) = “APO4711“
Objekt-/Projektnummer (AAO) = “Wohnpark Südhang“
Gebäudenummer (ACD) = “A26“

Beispiel:

```
RFF+BO:2367'
```

Die Rahmenauftragsnummer lautet 2367

Bez = Objekt-Bezeichner
Nr = Laufende Segmentnummer im Guide
MaxWdh = Maximale Wiederholung der Segmente/Gruppen
Zähler = Nummer der Segmente/Gruppen im Standard

St = Status
EDIFACT: M=Muss/Mandatory, C=Conditional
Anwendung: R=Erforderlich/Required, O=Optional, D=Abhängig von/Dependent, A=Empfohlen/Advised, N=Nicht benutzt/Not used

© 2019, IWOfurn Service GmbH

Segmente

Zähler	Nr	Bez	St	MaxWdh	Ebene	Name
0090		**SG1**	O	999	1	**zusätzliche Referenzangaben**
		Nachrichtenkopf				
0110	17	**DTM**	C	5	2	**Datum/Uhrzeit/Zeitspanne**

		Standard		Implementierung	
Bez	Name	St	Format	St	Format	Anwendung / Bemerkung
DTM						
C507	Datum/Uhrzeit/Zeitspanne	M		M		
2005	Datums- oder Uhrzeits- oder Zeitspannen-Funktion, Qualifier	M	an..3	M	an..3	**171 Referenzdatum/-zeit**
2380	Datum oder Uhrzeit oder Zeitspanne, Wert	C	an..35	C	an..35	Datum zum referenzierten Dokument
2379	Datums- oder Uhrzeit- oder Zeitspannen-Format, Code	C	an..3	C	an..3	**102 JJJJMMTT**

Bemerkung:
Datum des Referenzbelegs

Beispiel:
```
DTM+171:20180131:102'
```
Das Belegdatum des Referenzbelegs lautet 31.01.2018

Bez = Objekt-Bezeichner
Nr = Laufende Segmentnummer im Guide
MaxWdh = Maximale Wiederholung der Segmente/Gruppen
Zähler = Nummer der Segmente/Gruppen im Standard

St = Status
EDIFACT: M=Muss/Mandatory, C=Conditional
Anwendung: R=Erforderlich/Required, O=Optional, D=Abhängig von/Dependent, A=Empfohlen/Advised, N=Nicht benutzt/Not used

© 2019, IWOfurn Service GmbH

Segmente

Zähler	Nr	Bez	St	MaxWdh	Ebene	Name
0150		**SG3**	O	99	1	**Namen und Adressen der Beteiligten**
		Nachrichtenkopf				
0160	18	**NAD**	M	1	1	**Name und Anschrift**

		Standard	Implementierung	
Bez	Name	St Format	St Format	Anwendung / Bemerkung
NAD				
3035	Beteiligter, Qualifier	M an..3	M an..3	**BY Käufer** **SU Lieferant** **DP Lieferanschrift** **IV Rechnungsempfänger** **UC Endkunde Warenempfänger** **UD Endkunde Rechnungsempfänger, falls abweichend von UC** **CA Frachtführer** **PL Zentralregulierer** **PO Auftraggeber des Transportauftrags** **PW Abholadresse/Übergabeort** **PF Empfänger der Frachtrechnung** **FW Ausgewähltes Transportunternehmen** **MA Montageadresse**
C082	Identifikation des Beteiligten	C	A	
3039	Beteiligter, Identifikation	M an..35	M an..35	GLN oder andere eindeutige Identifikationsnummer de Beteiligten
1131	Codeliste, Code	C an..17	N	Nicht benutzt
3055	Verantwortliche Stelle für die Codepflege, Code	C an..3	R an..3	**9 GS1** **91 Vergeben vom Lieferanten oder seinem Agenten** **92 Vergeben vom Käufer oder seinem Agenten**
C058	Name und Anschrift	C	N	
3124	Zeile für Name und Anschrift	M an..35	N	Nicht benutzt
C080	Name des Beteiligten	C	O	
3036	Beteiligter	M an..35	M an..35	**Name** Bei Firmen : Firmierung Bei Privatpersonen: Vorname Nachname
3036	Beteiligter	C an..35	O an..35	Bei Firmen: Firmierung Fortsezuung Bei Privatpersonen: leer
3036	Beteiligter	C an..35	O an..35	Bei Firmen: leer Bei Privatpersonen: Vorname
3036	Beteiligter	C an..35	O an..35	Bei Firmen: leer Bei Privatpersonen: Nachname
C059	Straße	C	O	
3042	Straße und Hausnummer oder Postfach	M an..35	M an..35	**Straße und Hausnummer**
3042	Straße und Hausnummer oder Postfach	C an..35	O an..35	
3042	Straße und Hausnummer oder Postfach	C an..35	O an..35	
3042	Straße und Hausnummer oder Postfach	C an..35	O an..35	
3164	Ort	C an..35	O an..35	**Ort**
C819	Region/Bundesland, Einzelheiten	C	N	

Bez = Objekt-Bezeichner
Nr = Laufende Segmentnummer im Guide
MaxWdh = Maximale Wiederholung der Segmente/Gruppen
Zähler = Nummer der Segmente/Gruppen im Standard

St = Status
EDIFACT: M=Muss/Mandatory, C=Conditional
Anwendung: R=Erforderlich/Required, O=Optional, D=Abhängig von/Dependent, A=Empfohlen/Advised, N=Nicht benutzt/Not used

© 2019, IWOfurn Service GmbH

Segmente

		Standard		Implementierung	
Bez	Name	St	Format	St	Format	Anwendung / Bemerkung
3229	Name einer Region/eines Bundeslandes, Code	C	an..9	N		Nicht benutzt
3251	Postleitzahl, Code	C	an..17	O	an..17	**Postleitzahl**
3207	Ländername, Code	C	an..3	O	an..3	**Ländercode (2-stellig, ISO)** z.B.: DE , AT ...

Bemerkung:
Addressinformationen:
GLN, Name und Anschrift der beteiligten Unternehmen
Es ist empfohlen hier neben der GLN auch den Namen und die komplette Anschrift mit anzugeben.
Empfohlen ist zudem die Verwendung von GLN Nummern. In Ausnahmefällen können hier bilateral Vereinbart andere Codes verwendet werden, dann muss in Feld 3055 der Code 91 oder 92 angegeben werden.

Sofern die Angabe einer eindeutigen Identifikationsnummer nicht möglich ist (z.B. bei Endkundenadressen) kann diese entfallen (Fedl 3055 bleibt dann leer) , ansonsten ist diese zwingend anzugeben.

Beispiel:
`NAD+BY+8765432123456::9'`
Die GLN des Käufers lautet 8765432123456

`NAD+DP++Hans Meyer+Musterstraße 1+Musterstadt+77777+DE`
Die Lieferadresse lautet:
Hans Meyer
Musterstraße 1
77777 Musterstadt
Deutschland

Bez = Objekt-Bezeichner
Nr = Laufende Segmentnummer im Guide
MaxWdh = Maximale Wiederholung der Segmente/Gruppen
Zähler = Nummer der Segmente/Gruppen im Standard

St = Status
EDIFACT: M=Muss/Mandatory, C=Conditional
Anwendung: R=Erforderlich/Required, O=Optional, D=Abhängig von/Dependent, A=Empfohlen/Advised, N=Nicht benutzt/Not used

© 2019, IWOfurn Service GmbH

Segmente

Zähler	Nr	Bez	St	MaxWdh	Ebene	Name
0150		**SG3**	O	99	1	**Namen und Adressen der Beteiligten**
		Nachrichtenkopf				
0190		**SG4**	O	1	2	**Umsatzsteuer-ID**
0200	19	**RFF**	M	1	2	**Umsatzsteuer-ID**

		Standard		Implementierung	
Bez	Name	St	Format	St	Format	Anwendung / Bemerkung
RFF						
C506	Referenz	M		M		
1153	Referenz, Qualifier	M	an..3	M	an..3	**VA Umsatzsteuer-Identifikationsnummer**
1154	Referenz, Identifikation	C	an..70	R	an..70	**Umsatzsteueridentifikationsnummer**

Bemerkung:
Umsatzsteuer-Identifikationsnummer:
Die Umsatzsteuer-Identifikationsnummer wird oftmals von den Empfängern in den Nachrichten erwartet.

Beispiel:
`RFF+VA:DE4324789142'`
Die Umsatzsteuer-ID des Beteiligten lautet DE4324789142

Bez = Objekt-Bezeichner
Nr = Laufende Segmentnummer im Guide
MaxWdh = Maximale Wiederholung der Segmente/Gruppen
Zähler = Nummer der Segmente/Gruppen im Standard

St = Status
EDIFACT: M=Muss/Mandatory, C=Conditional
Anwendung: R=Erforderlich/Required, O=Optional, D=Abhängig von/Dependent, A=Empfohlen/Advised, N=Nicht benutzt/Not used

© 2019, IWOfurn Service GmbH

Segmente

Zähler	Nr	Bez	St	MaxWdh	Ebene	Name
0150		**SG3**	O	99	1	**Namen und Adressen der Beteiligten**
		Nachrichtenkopf				
0190		**SG4**	O	1	2	**Steuernummer**
0200	20	**RFF**	M	1	2	**Steuernummer**

		Standard	Implementierung	
Bez	Name	St Format	St Format	Anwendung / Bemerkung
RFF				
C506	Referenz	M	M	
1153	Referenz, Qualifier	M an..3	M an..3	**FC Steuernummer**
1154	Referenz, Identifikation	C an..70	C an..70	

Bemerkung:
Steuernummer:
Wird wie die Umsatzsteuer-ID von manchen Empfängern gefordert.

Beispiel:
```
RFF+FC:12345-131312'
```
Die Steuernummer des Beteiligten lautet 12345-131312

Bez = Objekt-Bezeichner
Nr = Laufende Segmentnummer im Guide
MaxWdh = Maximale Wiederholung der Segmente/Gruppen
Zähler = Nummer der Segmente/Gruppen im Standard

St = Status
EDIFACT: M=Muss/Mandatory, C=Conditional
Anwendung: R=Erforderlich/Required, O=Optional, D=Abhängig von/Dependent, A=Empfohlen/Advised, N=Nicht benutzt/Not used

© 2019, IWOfurn Service GmbH

Segmente

Zähler	Nr	Bez	St	MaxWdh	Ebene	Name
0150		**SG3**	O	99	1	**Namen und Adressen der Beteiligten**
		Nachrichtenkopf				
0190		**SG4**	O	1	2	**Identifikationsnummer beim Zentralregulierer**
0200	21	**RFF**	M	1	2	**Identifikationsnummer beim Zentralregulierer**

		Standard	Implementierung	
Bez	Name	St Format	St Format	Anwendung / Bemerkung
RFF				
C506	Referenz	M	M	
1153	Referenz, Qualifier	M an..3	M an..3	**AGB Mitgliedsnummer/Kundennummer**
1154	Referenz, Identifikation	C an..70	R an..70	**ZR-Nummer** Kundennummer des Beteiligten beim Zentralregulierer

Bemerkung:
Die Identifikationsnummer beim Zentralregulierer wird nur beim Rechnungsempfänger (NAD+IV) und dem Lieferanten (NAD+SU) erwartet.

Beispiel:
`RFF+AGB:832637'`
Die Kundennummer beim Zentralregulierer lautet 832637

Bez = Objekt-Bezeichner
Nr = Laufende Segmentnummer im Guide
MaxWdh = Maximale Wiederholung der Segmente/Gruppen
Zähler = Nummer der Segmente/Gruppen im Standard

St = Status
EDIFACT: M=Muss/Mandatory, C=Conditional
Anwendung: R=Erforderlich/Required, O=Optional, D=Abhängig von/Dependent, A=Empfohlen/Advised, N=Nicht benutzt/Not used

© 2019, IWOfurn Service GmbH

Segmente

Zähler	Nr	Bez	St	MaxWdh	Ebene	Name
0150		**SG3**	O	99	1	**Namen und Adressen der Beteiligten**
		Nachrichtenkopf				
0190		**SG4**	O	1	2	**Vertragsnummer**
0200	22	**RFF**	M	1	2	**Vertragsnummer**

		Standard	Implementierung	
Bez	Name	St Format	St Format	Anwendung / Bemerkung
RFF				
C506	Referenz	M	M	
1153	Referenz, Qualifier	M an..3	M an..3	**CT Partneridentifikation beim Zentralregulierer**
1154	Referenz, Identifikation	C an..70	R an..70	**Vertragsnummer**

Bemerkung:
Hier kann die Vertragsnummer angegeben werden.

Beispiel:
`RFF+CT:VAB-938/18'`
Die Vertragsnummer lautet VAB-938/18

Bez = Objekt-Bezeichner
Nr = Laufende Segmentnummer im Guide
MaxWdh = Maximale Wiederholung der Segmente/Gruppen
Zähler = Nummer der Segmente/Gruppen im Standard

St = Status
EDIFACT: M=Muss/Mandatory, C=Conditional
Anwendung: R=Erforderlich/Required, O=Optional, D=Abhängig von/Dependent, A=Empfohlen/Advised, N=Nicht benutzt/Not used

© 2019, IWOfurn Service GmbH

Segmente

Zähler	Nr	Bez	St	MaxWdh	Ebene	Name
0150		**SG3**	O	99	1	**Namen und Adressen der Beteiligten**
		Nachrichtenkopf				
0190		**SG4**	O	1	2	**Kundennummer**
0200	23	**RFF**	M	1	2	**Kundennummer**

		Standard	Implementierung	
Bez	Name	St Format	St Format	Anwendung / Bemerkung
RFF				
C506	Referenz	M	M	
1153	Referenz, Qualifier	M an..3	M an..3	**IT Interne Kundennummer**
1154	Referenz, Identifikation	C an..70	R an..70	**Kundennummer** Nummer des Käufers beim Hersteller

Bemerkung:

Beispiel:
`RFF+IT:KD98234'`
Die Kundennummer lautet KD98234

Bez = Objekt-Bezeichner
Nr = Laufende Segmentnummer im Guide
MaxWdh = Maximale Wiederholung der Segmente/Gruppen
Zähler = Nummer der Segmente/Gruppen im Standard

St = Status
EDIFACT: M=Muss/Mandatory, C=Conditional
Anwendung: R=Erforderlich/Required, O=Optional, D=Abhängig von/Dependent, A=Empfohlen/Advised, N=Nicht benutzt/Not used

© 2019, IWOfurn Service GmbH

Segmente

Zähler	Nr	Bez	St	MaxWdh	Ebene	Name
0150		**SG3**	O	99	1	**Namen und Adressen der Beteiligten**
		Nachrichtenkopf				
0190		**SG4**	O	1	2	**WEEE-Rg.-Nr.**
0200	24	**RFF**	M	1	2	**WEEE-Rg.-Nr.**

		Standard		Implementierung	
Bez	Name	St	Format	St	Format	Anwendung / Bemerkung
RFF						
C506	Referenz	M		M		
1153	Referenz, Qualifier	M	an..3	M	an..3	**XA WEEE-Rg.-Nr.**
1154	Referenz, Identifikation	C	an..70	R	an..70	**Registrierungsnummer** Die WEEE-Registrierungsnummer des Beteiligten

Bemerkung:
Hier kann die Angabe der Registrierungsnummer erfolgen die den Beteiligten gem. Elektro- und Elektronikgesetz identifiziert.

Beispiel:
```
RFF+XA:DE 12345678'
```
Die WEEE-Registrierungsnummer lautet DE 12345678

Bez = Objekt-Bezeichner
Nr = Laufende Segmentnummer im Guide
MaxWdh = Maximale Wiederholung der Segmente/Gruppen
Zähler = Nummer der Segmente/Gruppen im Standard

St = Status
EDIFACT: M=Muss/Mandatory, C=Conditional
Anwendung: R=Erforderlich/Required, O=Optional, D=Abhängig von/Dependent, A=Empfohlen/Advised, N=Nicht benutzt/Not used

© 2019, IWOfurn Service GmbH

Segmente

Zähler	Nr	Bez	St	MaxWdh	Ebene	Name
0150		**SG3**	O	99	1	**Namen und Adressen der Beteiligten**
		Nachrichtenkopf				
0250		**SG6**	O	5	2	**Ansprechpartner und Kommunikationsdaten**
0260	25	**CTA**	M	1	2	**Ansprechpartner oder Abteilung**

		Standard	Implementierung	
Bez	Name	St Format	St Format	Anwendung / Bemerkung
CTA				
3139	Funktion des Ansprechpartners, Code	C an..3	R an..3	**MGR Manager (GS1-Code)**
C056	Abteilung oder Bearbeiter	C	C	
3413	Abteilung oder Bearbeiter, Code	C an..17	O an..17	Kürzel des Ansprechpartners oder der Abteilung
3412	Abteilung oder Bearbeiter	C an..35	O an..35	Name des Ansprechpartners oder der Abteilung

Bemerkung:
Name des Ansprechpartners oder der Abteilung

Beispiel:
```
CTA+MGR+EK:Einkauf'
```
Ansprechpartner ist der Einkausleiter

Bez = Objekt-Bezeichner
Nr = Laufende Segmentnummer im Guide
MaxWdh = Maximale Wiederholung der Segmente/Gruppen
Zähler = Nummer der Segmente/Gruppen im Standard

St = Status
EDIFACT: M=Muss/Mandatory, C=Conditional
Anwendung: R=Erforderlich/Required, O=Optional, D=Abhängig von/Dependent, A=Empfohlen/Advised, N=Nicht benutzt/Not used

© 2019, IWOfurn Service GmbH

Segmente

Zähler	Nr	Bez	St	MaxWdh	Ebene	Name
0150		**SG3**	O	99	1	**Namen und Adressen der Beteiligten**
		Nachrichtenkopf				
0250		**SG6**	O	5	2	**Ansprechpartner und Kommunikationsdaten**
0270	26	**COM**	O	5	3	**Kommunikationsverbindung**

		Standard		Implementierung	
Bez	Name	St	Format	St	Format	Anwendung / Bemerkung
COM						
C076	Kommunikationsverbindung	M		M		
3148	Kommunikationsadresse, Identifikation	M	an..512	M	an..512	Kommunikationsadresse des Ansprechpartners oder Abteilung
3155	Kommunikationsadresse, Qualifier	M	an..3	M	an..3	**TE Telefon** **AL Mobiltelefonnummer** **EM Email-Adresse** **FX Telefax**

Bemerkung:
Telefonnummer des Ansprechpartners oder der Abteilung

Beispiel:
`COM+0711/1234567:TE'`
Die Telefonnummer lautet 0711/1234567

Bez = Objekt-Bezeichner
Nr = Laufende Segmentnummer im Guide
MaxWdh = Maximale Wiederholung der Segmente/Gruppen
Zähler = Nummer der Segmente/Gruppen im Standard

St = Status
EDIFACT: M=Muss/Mandatory, C=Conditional
Anwendung: R=Erforderlich/Required, O=Optional, D=Abhängig von/Dependent, A=Empfohlen/Advised, N=Nicht benutzt/Not used

© 2019, IWOfurn Service GmbH

Segmente

Zähler	Nr	Bez	St	MaxWdh	Ebene	Name
0320		**SG8**	C	5	1	**Währung**
0330	27	**CUX**	M	1	1	**Währungsangaben**

		Standard	Implementierung	
Bez	Name	St Format	St Format	Anwendung / Bemerkung
CUX				
C504	Währungsangaben	C	C	
6347	Währungsverwendung, Qualifier	M an..3	M an..3	**2 Referenzwährung**
6345	Währung, Code	C an..3	C an..3	**EUR Euro**

Bemerkung:

Beispiel:
`CUX+2:EUR'`
Alle Beleg-Beträge sind (sofern nicht anders angegeben) in EURO.

Bez = Objekt-Bezeichner
Nr = Laufende Segmentnummer im Guide
MaxWdh = Maximale Wiederholung der Segmente/Gruppen
Zähler = Nummer der Segmente/Gruppen im Standard

St = Status
EDIFACT: M=Muss/Mandatory, C=Conditional
Anwendung: R=Erforderlich/Required, O=Optional, D=Abhängig von/Dependent, A=Empfohlen/Advised, N=Nicht benutzt/Not used

© 2019, IWOfurn Service GmbH

Segmente

Zähler	Nr	Bez	St	MaxWdh	Ebene	Name
0490		**SG13**	O	99	1	**Packstückinformationen**
		Nachrichtenkopf				
0500	28	**PAC**	M	1	1	**Packstück/Verpackung**

		Standard		Implementierung	
Bez	Name	St	Format	St	Format	Anwendung / Bemerkung
PAC						
7224	Packstückmenge	C	n..8	R	n..8	Gesamtanzahl der Packstücke
C531	Verpackungsangaben	C		N		
7075	Verpackungsebene, Code	C	an..3	N		Nicht benutzt
C202	Verpackungsart	C		O		
7065	Art der Verpackung, Code	C	an..17	O	an..17	**200 Palette ISO 0 - 1/2 EURO-Palette (GS1-Code)** **201 Palette ISO 1 - 1/1 EURO-Palette (GS1-Code)** **PC Paket** **CT Karton**

Bemerkung:

Beispiel:

```
PAC+9++201'
```

Der Lieferung wird aus 9 EURO-Paletten bestehen.

Bez = Objekt-Bezeichner
Nr = Laufende Segmentnummer im Guide
MaxWdh = Maximale Wiederholung der Segmente/Gruppen
Zähler = Nummer der Segmente/Gruppen im Standard

St = Status
EDIFACT: M=Muss/Mandatory, C=Conditional
Anwendung: R=Erforderlich/Required, O=Optional, D=Abhängig von/Dependent, A=Empfohlen/Advised, N=Nicht benutzt/Not used

© 2019, IWOfurn Service GmbH

Segmente

Zähler	Nr	Bez	St	MaxWdh	Ebene	Name
0730		**SG19**	O	99	1	**Zu- und Abschläge**
		Nachrichtenkopf				
0740	29	**ALC**	M	1	1	**Zu- oder Abschlag**

		Standard		Implementierung	
Bez	Name	St	Format	St	Format	Anwendung / Bemerkung
ALC						
5463	Zu- oder Abschlag, Qualifier	M	an..3	M	an..3	**A Abschlag** **C Zuschlag**
C552	Zu-/Abschlagsinformation	C		C		
1230	Zu- oder Abschlag, Nummer	C	an..35	C	an..35	**Gruppenartwert**
5189	Zu- oder Abschlag, Code	C	an..3	C	an..3	**Gruppenartcode** **CG Warengruppe** **GU Tauschgruppe** **BK Artikelart**
4471	Zahlungsausgleichsmittel, Code	C	an..3	N		Nicht benutzt
1227	Kalkulations-Folge, Code	C	an..3	R	an..3	Reihenfolge in der die Rabatte auf den Betrag angewendet werden. **1 Erste Kalkulationsstufe** **2 Zweite Kalkulationsstufe** **3 Dritte Kalkulationsstufe** **4 Vierte Kalkulationsstufe** **5 Fünfte Kalkulationsstufe** **6 Sechste Kalkulationsstufe**
C214	Identifikation besonderer Dienste und Leistungen	C		C		
7161	Besondere Dienste/Leistungen, Code	C	an..3	R	an..3	Art des Zu- oder Abschlags codiert **DI Abzug (Rabatt)** **IN Versicherung** **FC Frachtgebühren** **PC Verpacken** **MC Materialzuschlag (spezielle Materialien)** **CAI Zuschnittzuschlag** Bei Gruppenkonditionen: **GC Gruppenkondition** Der Zu-/Abschlag bezieht sich auf bestimmte Gruppe der Positionen. Feld C552.5189 und C552.1230 müssen bei Verwendung dieses Codes ebenfalls angegeben werden
1131	Codeliste, Code	C	an..17	N		Nicht benutzt
3055	Verantwortliche Stelle für die Codepflege, Code	C	an..3	R	an..3	**9 GS1**
7160	Besondere Dienste/Leistungen	C	an..35	C	an..35	Beschreibung des Zu- oder Abschlages

Bemerkung:
Beschreibung des Zu- oder Abschlags
z.B. Aktionsrabatt, Frachtkosten, Verpackungskosten etc.
Je fakturierter Belegkondition muss eine eigene Segmentgruppe 16 erstellt werden.
Belegkonditionen im Kopf sind unabhängig von denen im Positionsteil, d.h. es gelten immer alle Konditionen
(Konditionen im Positionsteil überschreiben nicht die Konditionen im Kopf).
Die Angabe des Zu- oder Abschlagsbetrages (MOA) ist zwingend anzugeben um Rundungsdifferenzen zu vermeiden.

Die Angabe der Zu-/ und Abschläge muss entsprechend der Kalkulationsreihenfolge erfolgen.

Bez = Objekt-Bezeichner
Nr = Laufende Segmentnummer im Guide
MaxWdh = Maximale Wiederholung der Segmente/Gruppen
Zähler = Nummer der Segmente/Gruppen im Standard

St = Status
EDIFACT: M=Muss/Mandatory, C=Conditional
Anwendung: R=Erforderlich/Required, O=Optional, D=Abhängig von/Dependent, A=Empfohlen/Advised, N=Nicht benutzt/Not used

© 2019, IWOfurn Service GmbH

Segmente

Sofern sich Zu-/Abschlägen auf einen bestimmten Basisbetrag beziehen (z.B. prozentuale Abschläge oder Teilbeträge) muss dieser (Basisbetrag) für die folgende Kalkulation explizit als Berechnungsgrundlage (ALC+N) angegeben werden.

Zwischensummen die sich aus der Berechnung ergeben werden nicht übetragen.

Bei jedem Zu-/Abschlag muss explizit der Rabattbetrag (MOA+8) und die Kalkulationsstufe angegeben werden.
Sofern es sich um einen prozentualen Zu-/Abschlag handelt ist zudem die Angabe des Basisbetrags (MOA+25) zwingend erforderlich.

Bei Angabe einer Berechnungsgrundlage (ALC+N) ist die Angabe des Basisbetrags (MOA+25) erforderlich.
Der gleiche Basisbetrag muss im folgenden Zu-/Abschlag (ALC+A oder ALC+C) ebenfalls angegeben werden.
Die Angabe einer Berechnungsgrundlage kann zu Informationszwecken auch ohne nachfolgende Zu-/Abschläge erfolgen.

Gruppenaufschläge / Gruppenrabatte
Zu-/Abschläge die sich auf eine bestimme Gruppe von Positionen bezieht (Warengruppenrabatte, Mehrpreisgruppen, Tauschgruppen,...) können im Feld C214.7161 als Gruppenkondition (Code: GC) ausgewiesen werden. Bei Verwendung dieses Codes müssen auch Angaben über die Gruppenart (Feld C552.5189, z.B. CG = Warengruppe) und den Gruppenwert (Feld C552. 1230) erfolgen.

Die einzelnen Positionen auf die sich der Rabatt bezieht können mit dem entsprechenden PIA-Segment markiert werden. (Gruppenart: PIA.C212.7143, Gruppenwert: PIA.C212.7140):
Beispiel: PIA+5+WG23:CG:91' (Artikel der Warengruppe WG23)

Beispiel:

```
ALC+A+:1++1+DI:::Frühlingsrabatt.'

ALC+A+WG23:CG++1+GC::9:Warengruppenrabatt auf WG23 (10%)'
PCD+3:10'
MOA+25:200:EUR'
MOA+8:20:EUR'
```

Es wird ein Rabatt für die Warengruppe WG23 in Höhe von 10% auf den Basisbetrag 200,00 EUR (=20,00 EUR) gewährt.

```
ALC+N+WG1:CG+++GC::9:Summe WG1'
MOA+25:2619.2'
ALC+A+WG1:CG++1+GC::9:Rabat W508'
MOA+8:955'
MOA+25:2619.2'
ALC+A+WG1:CG++2+GC::9:Sofortrabatt'
PCD+3:26'
MOA+8:432.69'
MOA+25:1664.2'
```

Summe WG1 : 2.619,20 EUR
- Rabatt W508 : 955,00 EUR (Kalkulationsstufe 1)
- Sofortrabatt (25%) : 432,69 EUR (Kalkulationsstufe 2)
= Zwischensumme : 1.231,51 EUR (wird nicht angegeben)

```
ALC+N+WG2:CG+++GC::9:Summe WG2'
MOA+25:34'
```

Summe WG2 : 34,00 EUR
(Informativ ohne nachfolgende Rabatte oder Zuschläge)

```
LIN+10'
PIA+5+WG23:CG:91'
```

Artikelposition 10 ist als Artikel der Warengruppe WG23 gekennzeichnet

Bez = Objekt-Bezeichner
Nr = Laufende Segmentnummer im Guide
MaxWdh = Maximale Wiederholung der Segmente/Gruppen
Zähler = Nummer der Segmente/Gruppen im Standard

St = Status
EDIFACT: M=Muss/Mandatory, C=Conditional
Anwendung: R=Erforderlich/Required, O=Optional, D=Abhängig von/Dependent, A=Empfohlen/Advised, N=Nicht benutzt/Not used

© 2019, IWOfurn Service GmbH

Segmente

Zähler	Nr	Bez	St	MaxWdh	Ebene	Name
0730		**SG19**	O	99	1	**Zu- und Abschläge**
		Nachrichtenkopf				
0800		**SG21**	C	1	2	**Prozentangabe**
0810	30	**PCD**	M	1	2	**Prozentangabe**

		Standard	Implementierung	
Bez	Name	St Format	St Format	Anwendung / Bemerkung
PCD				
C501	Prozentangaben	M	M	
5245	Prozentsatz, Qualifier	M an..3	M an..3	**3 Zu- oder Abschlag**
5482	Prozentsatz	C n..10	R n..10	Prozentsatz des Zu- oder Abschlages

Bemerkung:
Prozentsatz des Zu- oder Abschlages.
Bei Angabe eines Wert-Rabattes kann die Angabe eines prozentualen Rabattes entfallen.

Beispiel:
```
PCD+3:5'
```
Der Zu- oder Abschlag beträgt 5%

Bez = Objekt-Bezeichner
Nr = Laufende Segmentnummer im Guide
MaxWdh = Maximale Wiederholung der Segmente/Gruppen
Zähler = Nummer der Segmente/Gruppen im Standard

St = Status
EDIFACT: M=Muss/Mandatory, C=Conditional
Anwendung: R=Erforderlich/Required, O=Optional, D=Abhängig von/Dependent, A=Empfohlen/Advised, N=Nicht benutzt/Not used

© 2019, IWOfurn Service GmbH

Segmente

Zähler	Nr	Bez	St	MaxWdh	Ebene	Name
0730		**SG19**	O	99	1	**Zu- und Abschläge**
		Nachrichtenkopf				
0830		**SG22**	R	1	2	**Geldbetrag**
0840	31	**MOA**	M	1	2	**Geldbetrag**

		Standard	Implementierung	
Bez	Name	St Format	St Format	Anwendung / Bemerkung
MOA				
C516	Geldbetrag	M	M	
5025	Geldbetrag, Qualifier	M an..3	M an..3	**8 Zu- oder Abschlagsbetrag** **25 Zuschlags-/Abschlagsbasis**
5004	Geldbetrag	C n..35	R n..35	**Betrag** Betrag des Zu- oder Abschlages
6345	Währung, Code	C an..3	R an..3	**EUR Euro**

Bemerkung:
Betrag des Zu- oder Abschlages. z.B. Warengruppenrabatt
Bei Angabe eines Wert-Rabattes (z.B. 100 EUR) einer Tauschgruppe, kann der Wert der Tauschgruppe als Basisbetrag angegeben werden (MOA+25)

Beispiel:
```
MOA+8:10.22:EUR'
```
Der Zu- oder Abschlagsbetrag beträgt 10,22 EUR

Bez = Objekt-Bezeichner
Nr = Laufende Segmentnummer im Guide
MaxWdh = Maximale Wiederholung der Segmente/Gruppen
Zähler = Nummer der Segmente/Gruppen im Standard

St = Status
EDIFACT: M=Muss/Mandatory, C=Conditional
Anwendung: R=Erforderlich/Required, O=Optional, D=Abhängig von/Dependent, A=Empfohlen/Advised, N=Nicht benutzt/Not used

© 2019, IWOfurn Service GmbH

Segmente

Zähler	Nr	Bez	St	MaxWdh	Ebene	Name
0970		**SG26**	C	200000	1	**Konfiguration**
		1. Konfiguration (Spezifikation für Variantenartikel)				
0980	32	**LIN**	M	1	1	**Konfiguration**

		Standard		Implementierung	
Bez	Name	St	Format	St	Format	Anwendung / Bemerkung
LIN						
1082	Positionsnummer	C	an..6	R	an..6	**Konfigurationsnummer** eindeutige Positionsnummer des Segments
1229	Handlungsanforderung/-benachrichtigung, Code	C	an..3	N		Nicht benutzt
C212	Waren-/Leistungsnummer, Identifikation	C		A		
7140	Produkt-/Leistungsnummer	C	an..35	R	an..35	
7143	Art der Produkt-/ Leistungsnummer, Code	C	an..3	R	an..3	**MF Artikelnummer des Herstellers (Produzenten)**

Bemerkung:
Für Variantenartikel können Konfigurationen angelegt werden deren Spezifikationen (Variantenarten/Varianten) für beliebige Variantenartikel gelten. Die Konfiguration wird hierbei als Artikelposition dargestellt, die Variantenartikel, für die die Spezifikationen gelten, verweisen über eine Referenz (RFF+SPC:...) auf die für die Position gültige Konfigurationsnummer.
Es können mehrere Konfigurationen angegeben werden, jeder Variantenartikel kann sich jedoch nur auf eine Konfiguration beziehen.

Kennzeichnung der Konfiguration:
Jede Konfiguration wird als Artikelposition (Segmentgruppe 28 / LIN-Segment) dargestellt
und muss im nachfolgenden IMD Segment mit IMD+C++SPC gekennzeichnet werden.
Die Positionsnummer (Feld 1082) stellt hierbei die Konfigurationsnummer dar.

Variantenarten und Varianten:
Die Variantenart stellt ein bestimmtes konfigurierbares Merkmal eines Artikels dar (z.B: "Bezugsstoff").
Die Variante stellt den Wert eines bestimmten konfigurierbaren Merkmals dar (z.B. "Leder schwarz").

Unterpositionen und Hauptpositionen:
Unterpositionen verweisen über das Feld C829.1082 auf die jeweilige Positionsnummer (1082) der Hauptposition.
Diese sind zusätzlich über das Feld C5495.5495 = "1" als Unterposition gekennzeichent. (Beispiel siehe LIN-Segment einer Variantenart)
Referenzierungen auf Überpositionen dürfen nur für bereits beschriebene Positionen erfolgen.
D.h. LIN-Segmente die auf andere LIN-Segmente verweisen dürfen nur unter einem bereits beschriebenen LIN-Segment ausgegeben werden.

Darstellung Variantenart:
Variantenarten einer Konfiguration werden als Unterpositionen der Spezifikation dargestellt.
Variantenarten müssen im nachfolgenden IMD Segment mit IMD+C++OP gekennzeichnet werden.

Darstellung der Variante:
Die Variante einer Variantenart wird als Unterposition der Variantenart dargestellt.
Es ist immer nur eine Variante pro Variantenart zulässig, d.h. jede Variantenart besitzt nur eine Unterposition.

IDM-Katalogangaben:
In der Konfigurationen können zudem IDM-Katalogangaben (Hersteller-ID, Seriennummer, Katalogkennung) erfolgen, die in den nachfolgenden PIA-Segmenten angegeben werden. Die Angaben auf Artikelebene überschreiben hierbei die Angaben auf Konfigurations-Ebene.

Beispiel:
```
LIN+1'
```

Bez = Objekt-Bezeichner
Nr = Laufende Segmentnummer im Guide
MaxWdh = Maximale Wiederholung der Segmente/Gruppen
Zähler = Nummer der Segmente/Gruppen im Standard

St = Status
EDIFACT: M=Muss/Mandatory, C=Conditional
Anwendung: R=Erforderlich/Required, O=Optional, D=Abhängig von/Dependent, A=Empfohlen/Advised, N=Nicht benutzt/Not used

© 2019, IWOfurn Service GmbH

Segmente

Hier beginnen die Angaben der Konfiguration Nr. 1

```
LIN+1'
IMD+C++SPC'
...
LIN+2'
IMD+C++SPC'
LIN+3++402:SA+1:2'
IMD+C++OP'
LIN+4++125:SA+1:3'
IMD+C++OPV'
```

Konfiguration Nr. 2 beinhaltet die Sockelhöhe 125mm (IDM-Code 402)

```
LIN+3'
IMD+C++SPC'
LIN+4++1:SA+1:3'
IMD+C++OP'
IMD+F++:::Programm'
LIN+5++NOVA:SA+1:4'
IMD+C++OPV'
IMD+F++:::NOVA Serie'
```

Konfiguration Nr. 3 beinhaltet die Variantenart "Programm" (IDM-Code 1) mit den Programmschlüssel "NOVA"

```
LIN+8++ART123456:SA'
IMD+C++BA'
RFF+SPC:3'
```

Der Artikel auf Position 8, mit der Lieferantennummer ART123456, ist ein Basisartikel, für den alle Varianteninformationen der Konfiguration Nr. 3 gültig sind.

Bez = Objekt-Bezeichner
Nr = Laufende Segmentnummer im Guide
MaxWdh = Maximale Wiederholung der Segmente/Gruppen
Zähler = Nummer der Segmente/Gruppen im Standard

St = Status
EDIFACT: M=Muss/Mandatory, C=Conditional
Anwendung: R=Erforderlich/Required, O=Optional, D=Abhängig von/Dependent, A=Empfohlen/Advised, N=Nicht benutzt/Not used

© 2019, IWOfurn Service GmbH

Segmente

Zähler	Nr	Bez	St	MaxWdh	Ebene	Name
0970		**SG26**	C	200000	1	**Konfiguration**
		1. Konfiguration (Spezifikation für Variantenartikel)				
0990	33	**PIA**	R	4	2	**Katalogangaben**

		Standard		Implementierung	
Bez	Name	St	Format	St	Format	Anwendung / Bemerkung
PIA						
4347	Produkt-/Erzeugnisnummer, Qualifier	M	an..3	R	an..3	**5 Produktidentifikation**
C212	Waren-/Leistungsnummer, Identifikation	M		M		
7140	Produkt-/Leistungsnummer	C	an..35	R	an..35	Zusätzliche Artikelidentifikation
7143	Art der Produkt-/ Leistungsnummer, Code	C	an..3	R	an..3	**36 IDM-Hersteller-ID des Lieferanten** T_NEW_CATALOG/CATALOG/ CATALOG_IDENTIFICATION/MANUFACTURER_ID **18 Seriennummer** T_NEW_CATALOG/SERIES/SERIE/SERIE_NO **AA Katalogkennung**
1131	Codeliste, Code	C	an..17	N		Nicht benutzt
3055	Verantwortliche Stelle für die Codepflege, Code	C	an..3	C	an..3	**91 Vergeben vom Lieferanten oder seinem Agenten**

Bemerkung:
Enthält Angaben zu dem verwendeten IDM-Katalog.

Die Katalogkennung setzt sich aus mehreren Feldern des Elementes T_NEW_CATALOG/CATALOG und der Datenversion des Planungssystemes zusammen, die jeweils durch ein Semikolon getrennt werden:
<Katalogkennung>=<Produktmarke>;<Katalog-Nummer>;<Datenversion>;<Datenversion im Planungssystem>

Beispiel einer Katalogkennung:
PIA+5+4;02/2006;13012006;2006.1A:AA::91'
Produktmarke “4“, Katalog-Nummer “02/2006“, Datenversion “13.01.2006“ Datenversion im Planungssystem “13.01.2006“:
Katalogkennung = “4;02/2006;13012006;2006.1A“

Hinweis zur Katalogkennung:
Das Feld <Datenversion im Planungssystem> darf mit max. 11 Stellen gefüllt werden.
Die Informationen im Feld <Datenversion> müssen original aus den IDM-Daten kommen (ohne Punkte).

Beispiel:
```
PIA+5+230:36::91'
```
Die IDM-Hersteller-ID lautet 230

Bez = Objekt-Bezeichner
Nr = Laufende Segmentnummer im Guide
MaxWdh = Maximale Wiederholung der Segmente/Gruppen
Zähler = Nummer der Segmente/Gruppen im Standard

St = Status
EDIFACT: M=Muss/Mandatory, C=Conditional
Anwendung: R=Erforderlich/Required, O=Optional, D=Abhängig von/Dependent, A=Empfohlen/Advised, N=Nicht benutzt/Not used

© 2019, IWOfurn Service GmbH

Segmente

Zähler	Nr	Bez	St	MaxWdh	Ebene	Name
0970		**SG26**	C	200000	1	**Konfiguration**
		1. Konfiguration (Spezifikation für Variantenartikel)				
1000	34	**IMD**	R	1	2	**Konfiguration (Markierung)**

		Standard		Implementierung	
Bez	Name	St	Format	St	Format	Anwendung / Bemerkung
IMD						
7077	Beschreibungsformat, Code	C	an..3	R	an..3	**C Code (aus der Liste der codepflegenden Organisation)**
C272	Produkt/Leistung	C		N		
7081	Produkt/Leistung, Code	C	an..3	N		Nicht benutzt
C273	Produkt-/ Leistungsbeschreibung	C		R		
7009	Produkt-/ Leistungsbeschreibung, Code	C	an..17	R	an..17	**SPC Spezifikation**

Bemerkung:
Segment kennzeichnet Position als Konfiguration.

Beispiel:
```
IMD+C++SPC'
```
Die Artikelposition ist als Konfiguration markiert.

Bez = Objekt-Bezeichner
Nr = Laufende Segmentnummer im Guide
MaxWdh = Maximale Wiederholung der Segmente/Gruppen
Zähler = Nummer der Segmente/Gruppen im Standard

St = Status
EDIFACT: M=Muss/Mandatory, C=Conditional
Anwendung: R=Erforderlich/Required, O=Optional, D=Abhängig von/Dependent, A=Empfohlen/Advised, N=Nicht benutzt/Not used

© 2019, IWOfurn Service GmbH

Segmente

Zähler	Nr	Bez	St	MaxWdh	Ebene	Name
0970		**SG26**	O	200000	1	**Variantenart einer Konfiguration**
		2. Variantenart einer Konfiguration				
0980	35	**LIN**	M	1	1	**Variantenart**

		Standard		Implementierung	
Bez	Name	St	Format	St	Format	Anwendung / Bemerkung
LIN						
1082	Positionsnummer	C	an..6	R	an..6	
1229	Handlungsanforderung/-benachrichtigung, Code	C	an..3	N		Nicht benutzt
C212	Waren-/Leistungsnummer, Identifikation	C		A		
7140	Produkt-/Leistungsnummer	C	an..35	R	an..35	**Variantenart-ID (IDM-Code)** T_NEW_CATALOG/FEATURE_DEFINITION/FEATURES/FEATURE/FEATURE_NO
7143	Art der Produkt-/Leistungsnummer, Code	C	an..3	R	an..3	**SA Artikelnummer des Lieferanten**
C829	Unterpositions-Informationen	C		R		
5495	Anzeige für Unterposition, Code	C	an..3	R	an..3	**1 Unterpositionsinformation**
1082	Positionsnummer	C	an..6	R	an..6	**Konfigurationsnummer** Angabe zu welcher Konfiguration die Variantenart gehört

Bemerkung:
Diese Segmentgruppe wird verwendet um ein Variantenart innerhalb einer Konfiguration darzustellen.
In diesem Segment wird der IDM-Codes der Variantenart angegeben.

Jede Variantenart verweist über die "Konfigurationsnummer (C829.1082)" auf die zugehörige Konfiguration.

Beispiel:
```
LIN+11++1:SA+1:1'
```
Hier folgen die Angaben zur Variantenart "Programm" (IDM-Code 1) der Konfiguration Nr. 1

```
LIN+3'
IMD+C++SPC'
LIN+14++200:SA+1:3'
IMD+C++OP'
LIN+15++K1:SA+1:14'
IMD+C++OPV'
IMD+F++:::Kunststoff'
```
Die Variantenart (IDM-Variantenart 200 = "Korpusausführung") in der Variante "Kunststoff" (Varianten-Code "K1") bezieht sich auf Konfiguration Nr. 3

Bez = Objekt-Bezeichner
Nr = Laufende Segmentnummer im Guide
MaxWdh = Maximale Wiederholung der Segmente/Gruppen
Zähler = Nummer der Segmente/Gruppen im Standard

St = Status
EDIFACT: M=Muss/Mandatory, C=Conditional
Anwendung: R=Erforderlich/Required, O=Optional, D=Abhängig von/Dependent, A=Empfohlen/Advised, N=Nicht benutzt/Not used

© 2019, IWOfurn Service GmbH

Segmente

Zähler	Nr	Bez	St	MaxWdh	Ebene	Name
0970		**SG26**	O	200000	1	**Variantenart einer Konfiguration**
		2. Variantenart einer Konfiguration				
0990	36	**PIA**	O	25	2	**Zusätzliche Produktidentifikation**

		Standard	Implementierung	
Bez	Name	St Format	St Format	Anwendung / Bemerkung
PIA				
4347	Produkt-/Erzeugnisnummer, Qualifier	M an..3	R an..3	**1 Zusätzliche Identifikation**
C212	Waren-/Leistungsnummer, Identifikation	M	M	
7140	Produkt-/Leistungsnummer	C an..35	R an..35	GTIN oder Kunden Id der Variantenart
7143	Art der Produkt-/ Leistungsnummer, Code	C an..3	R an..3	**SRV GS1 Globale Artikelidentnummer, GTIN** **IN Artikelnummer des Käufers**

Bemerkung:
Zusätzliche Identifikationsnummern der Variantenart z.B.: GTIN oder Kunden ID

Beispiel:
```
PIA+1+4355627764578:SRV'
```
Die GTIN des Variantenart lautet 4355627764578

Bez = Objekt-Bezeichner
Nr = Laufende Segmentnummer im Guide
MaxWdh = Maximale Wiederholung der Segmente/Gruppen
Zähler = Nummer der Segmente/Gruppen im Standard

St = Status
EDIFACT: M=Muss/Mandatory, C=Conditional
Anwendung: R=Erforderlich/Required, O=Optional, D=Abhängig von/Dependent, A=Empfohlen/Advised, N=Nicht benutzt/Not used

© 2019, IWOfurn Service GmbH

Segmente

Zähler	Nr	Bez	St	MaxWdh	Ebene	Name
0970		**SG26**	O	200000	1	**Variantenart einer Konfiguration**
		2. Variantenart einer Konfiguration				
1000	37	**IMD**	R	1	2	**Variantenart (Markierung)**

		Standard		Implementierung	
Bez	Name	St	Format	St	Format	Anwendung / Bemerkung
IMD						
7077	Beschreibungsformat, Code	C	an..3	R	an..3	**C Code (aus der Liste der codepflegenden Organisation)**
C272	Produkt/Leistung	C		N		
7081	Produkt/Leistung, Code	C	an..3	N		Nicht benutzt
C273	Produkt-/ Leistungsbeschreibung	C		R		
7009	Produkt-/ Leistungsbeschreibung, Code	C	an..17	R	an..17	**OP Variantenart**

Bemerkung:
Segment kennzeichnet Position als Variantenart.

Beispiel:
`IMD+C++OP'`
Die Artikelposition ist als Variantenart markiert.

Bez = Objekt-Bezeichner
Nr = Laufende Segmentnummer im Guide
MaxWdh = Maximale Wiederholung der Segmente/Gruppen
Zähler = Nummer der Segmente/Gruppen im Standard

St = Status
EDIFACT: M=Muss/Mandatory, C=Conditional
Anwendung: R=Erforderlich/Required, O=Optional, D=Abhängig von/Dependent, A=Empfohlen/Advised, N=Nicht benutzt/Not used

© 2019, IWOfurn Service GmbH

Segmente

Zähler	Nr	Bez	St	MaxWdh	Ebene	Name
0970		**SG26**	O	200000	1	**Variantenart einer Konfiguration**
		2. Variantenart einer Konfiguration				
1000	38	**IMD**	R	1	2	**Name der Variantenart**

		Standard		Implementierung	
Bez	Name	St	Format	St	Format	Anwendung / Bemerkung
IMD						
7077	Beschreibungsformat, Code	C	an..3	R	an..3	**F Bezeichnung der Variantenart**
C272	Produkt/Leistung	C		N		
7081	Produkt/Leistung, Code	C	an..3	N		Nicht benutzt
C273	Produkt-/ Leistungsbeschreibung	C		R		
7009	Produkt-/ Leistungsbeschreibung, Code	C	an..17	N		Nicht benutzt
1131	Codeliste, Code	C	an..17	N		Nicht benutzt
3055	Verantwortliche Stelle für die Codepflege, Code	C	an..3	N		Nicht benutzt
7008	Produkt-/ Leistungsbeschreibung	C	an..256	R	an..256	**Bezeichnung der Variantenart**

Bemerkung:
Segment enthält die Bezeichnung der Variantenart.
Die Bezeichnung der Variantenart muss immer angegeben werden.

Beispiel:
```
IMD+F++:::Programm'
```
Der Name der Variantenart lautet "Programm"

Bez = Objekt-Bezeichner
Nr = Laufende Segmentnummer im Guide
MaxWdh = Maximale Wiederholung der Segmente/Gruppen
Zähler = Nummer der Segmente/Gruppen im Standard

St = Status
EDIFACT: M=Muss/Mandatory, C=Conditional
Anwendung: R=Erforderlich/Required, O=Optional, D=Abhängig von/Dependent, A=Empfohlen/Advised, N=Nicht benutzt/Not used

© 2019, IWOfurn Service GmbH

Segmente

Zähler	Nr	Bez	St	MaxWdh	Ebene	Name
0970		**SG26**	O	200000	1	**Variante**
		3. Variante (Wert einer Variantenart)				
0980	39	**LIN**	M	1	1	**Variante**

		Standard		Implementierung	
Bez	Name	St	Format	St	Format	Anwendung / Bemerkung
LIN						
1082	Positionsnummer	C	an..6	R	an..6	
1229	Handlungsanforderung/-benachrichtigung, Code	C	an..3	N		Nicht benutzt
C212	Waren-/Leistungsnummer, Identifikation	C		O		
7140	Produkt-/Leistungsnummer	C	an..35	R	an..35	**Lieferanten-ID der Variante** T_NEW_CATALOG/FEATURE_DEFINITION/FEATURES/FEATURE/OPTIONS/OPTION/OPTION_KEY bei Angabe des Programms (IDM-Variantenart 1) erfolgt hier die Angabe des Programmschlüssel: T_NEW_CATALOG/FEATURE_DEFINITION/FEATURES/FEATURE/OPTIONS/OPTION/STYLE_REF/STYLE_NO bei Angabe der Sockelhöhe (IDM-Variantenart 402) erfolgt hier die wirkliche Sockelhöhe in mm.
7143	Art der Produkt-/Leistungsnummer, Code	C	an..3	R	an..3	**SA Artikelnummer des Lieferanten**
C829	Unterpositions-Informationen	C		R		
5495	Anzeige für Unterposition, Code	C	an..3	R	an..3	**1 Unterpositionsinformation**
1082	Positionsnummer	C	an..6	R	an..6	Positionsnummer der Variantenart dem diese Variante zugeordnet ist

Bemerkung:
Diese Segmentgruppe wird verwendet um die Variante einer Variantenart darzustellen.
Eine Variante stellt einen Variantenart-Wert dar (bestehend aus Variantencode und Variantenbezeichnung).
Je Variantenart ist nur eine Variante zulässig.

Der Variantencode enspricht dem Attribut
T_NEW_CATALOG/FEATURE_DEFINITION/FEATURES/FEATURE/OPTIONS/OPTION/OPTION_KEY

Eine Ausnahme stellen das "Programm" (IDM-Code 1) und die "Sockelhöhe"(IDM-Code 402) dar.
Bei Angabe des Programms erfolgt hier die Angabe des Programmschlüssel:
T_NEW_CATALOG/FEATURE_DEFINITION/FEATURES/FEATURE/OPTIONS/OPTION/STYLE_REF/STYLE_NO

Bei Angabe des Sockelhöhe wird hier die wirkliche Sockelhöhe in mm angegeben und nicht der OPTION_KEY.

Beispiel:
```
LIN+12++NOVA:SA+1:11'
```
Die Variante (Pos. 12) ist eine Unterposition der Variantenart "Programm"(Pos.11) und hat die ID "NOVA"

Bez = Objekt-Bezeichner
Nr = Laufende Segmentnummer im Guide
MaxWdh = Maximale Wiederholung der Segmente/Gruppen
Zähler = Nummer der Segmente/Gruppen im Standard

St = Status
EDIFACT: M=Muss/Mandatory, C=Conditional
Anwendung: R=Erforderlich/Required, O=Optional, D=Abhängig von/Dependent, A=Empfohlen/Advised, N=Nicht benutzt/Not used

© 2019, IWOfurn Service GmbH

Segmente

Zähler	Nr	Bez	St	MaxWdh	Ebene	Name
0970		**SG26**	O	200000	1	**Variante**
		3. Variante (Wert einer Variantenart)				
0990	40	**PIA**	O	25	2	**Zusätzliche Produktidentifikation**

		Standard	Implementierung	
Bez	Name	St Format	St Format	Anwendung / Bemerkung
PIA				
4347	Produkt-/Erzeugnisnummer, Qualifier	M an..3	M an..3	**1 Zusätzliche Identifikation**
C212	Waren-/Leistungsnummer, Identifikation	M	M	
7140	Produkt-/Leistungsnummer	C an..35	R an..35	GTIN oder Kunden Id der Variante
7143	Art der Produkt-/ Leistungsnummer, Code	C an..3	R an..3	**SRV GS1 Globale Artikelidentnummer, GTIN** **IN Artikelnummer des Käufers**

Bemerkung:
Zusätzliche Identifikationsnummern der Variante z.B.: GTIN oder Kunden ID

Beispiel:
```
PIA+1+43556277645385:SRV'
```
Die GTIN der Variante lautet 43556277645385

Bez = Objekt-Bezeichner
Nr = Laufende Segmentnummer im Guide
MaxWdh = Maximale Wiederholung der Segmente/Gruppen
Zähler = Nummer der Segmente/Gruppen im Standard

St = Status
EDIFACT: M=Muss/Mandatory, C=Conditional
Anwendung: R=Erforderlich/Required, O=Optional, D=Abhängig von/Dependent, A=Empfohlen/Advised, N=Nicht benutzt/Not used

© 2019, IWOfurn Service GmbH

Segmente

Zähler	Nr	Bez	St	MaxWdh	Ebene	Name
0970		**SG26**	O	200000	1	**Variante**
		3. Variante (Wert einer Variantenart)				
1000	41	**IMD**	R	99	2	**Variante (Markierung)**

		Standard		Implementierung	
Bez	Name	St	Format	St	Format	Anwendung / Bemerkung
IMD						
7077	Beschreibungsformat, Code	C	an..3	R	an..3	**C Code (aus der Liste der codepflegenden Organisation)**
C272	Produkt/Leistung	C		N		
7081	Produkt/Leistung, Code	C	an..3	N		Nicht benutzt
C273	Produkt-/ Leistungsbeschreibung	C		C		
7009	Produkt-/ Leistungsbeschreibung, Code	C	an..17	R	an..17	**OPV Option**

Bemerkung:
Segment kennzeichnet Position als Variante.

Beispiel:
```
IMD+C++OPV'
```
Die Artikelposition ist als Variante markiert

Bez = Objekt-Bezeichner
Nr = Laufende Segmentnummer im Guide
MaxWdh = Maximale Wiederholung der Segmente/Gruppen
Zähler = Nummer der Segmente/Gruppen im Standard

St = Status
EDIFACT: M=Muss/Mandatory, C=Conditional
Anwendung: R=Erforderlich/Required, O=Optional, D=Abhängig von/Dependent, A=Empfohlen/Advised, N=Nicht benutzt/Not used

© 2019, IWOfurn Service GmbH

Segmente

Zähler	Nr	Bez	St	MaxWdh	Ebene	Name
0970		**SG26**	O	200000	1	**Variante**
		3. Variante (Wert einer Variantenart)				
1000	42	**IMD**	A	99	2	**Bezeichnung der Variante**

		Standard		Implementierung	
Bez	Name	St	Format	St	Format	Anwendung / Bemerkung
IMD						
7077	Beschreibungsformat, Code	C	an..3	R	an..3	**F Bezeichnung der Variante**
C272	Produkt/Leistung	C		N		
7081	Produkt/Leistung, Code	C	an..3	N		Nicht benutzt
C273	Produkt-/ Leistungsbeschreibung	C		R		
7009	Produkt-/ Leistungsbeschreibung, Code	C	an..17	N		Nicht benutzt
1131	Codeliste, Code	C	an..17	N		Nicht benutzt
3055	Verantwortliche Stelle für die Codepflege, Code	C	an..3	N		Nicht benutzt
7008	Produkt-/ Leistungsbeschreibung	C	an..256	R	an..256	**Bezeichnung der Option** T_NEW_CATALOG/FEATURE_DEFINITION/FEATURES/ FEATURE/OPTIONS/OPTION/OPTION_TEXT/ TEXT_LINE/TEXT

Bemerkung:
Segment enthält die Bezeichnung der Variante.

Beispiel:
```
IMD+F++:::NOVA Serie'
```
Die Varinaten-Bezeichnung des Programms lautet "NOVA Serie"

Bez = Objekt-Bezeichner
Nr = Laufende Segmentnummer im Guide
MaxWdh = Maximale Wiederholung der Segmente/Gruppen
Zähler = Nummer der Segmente/Gruppen im Standard

St = Status
EDIFACT: M=Muss/Mandatory, C=Conditional
Anwendung: R=Erforderlich/Required, O=Optional, D=Abhängig von/Dependent, A=Empfohlen/Advised, N=Nicht benutzt/Not used

© 2019, IWOfurn Service GmbH

Segmente

Zähler	Nr	Bez	St	MaxWdh	Ebene	Name
0970		**SG26**	C	200000	1	**Sammelpositionen**
		4. Sammelpositionen				
0980	43	**LIN**	M	1	1	**Sammelposition**

		Standard	Implementierung	
Bez	Name	St Format	St Format	Anwendung / Bemerkung
LIN				
1082	Positionsnummer	C an..6	R an..6	

Bemerkung:
Zur Gruppierung von Artikeln können Sammelpositionen verwendet werden.

Sammelpositionen dienen z.B. dazu Langteile einer bestimmten Artikelart zusammenzufassen.
Sammelpositionen werden auch verwendet um Blockartikel darzustellen.
Die Artikelpositionen einer Sammelposition werden als Unterpositionen dargestellt.
Jede Sammelposition kann immer nur einer einzelnen Konfiguration zugeordnet sein.
Die zugeordnete Konfiguration einer Sammelposition gilt hierbei für alle Unterpositionen.

(ehem. Darstellung in V2.03 erfolgte mit Qualifier "SG" in Feld 7143).

Kennzeichnung von Sammelpositionen:
Sammelpositionen werden über das nachfolgende IMD Segment als IMD+C++CMP markiert.

Kennzeichnung von Blöcken:
Blöcke werden als Sammelposition mit mit dem Produktgruppencode 100
gekennzeichnet (siehe Beispiele)

Angabe der Artikelart einer Sammelposition:
Zu jeder Sammelposition kann die Artikelart der Gruppierten Artikel angegeben werden (z.B. Sockel, Lichtleiste, Kranzeiste,...).
Die Angabe der Artikelart erfolgt hierbei über ein nachfolgendes IMD Segment mit dem Qualifier XY3 und der Angabe der Artikelart.

Beispiel:
```
LIN+45'
```
Es folgen Angaben zur einer Sammelposition

```
LIN+2'
IMD+C++CMP'
IMD+C+YX3+100'
```
Bei Artikelposition 2 handelt es sich um einen Sammelartikel der Produktgruppe "Block".

Bez = Objekt-Bezeichner
Nr = Laufende Segmentnummer im Guide
MaxWdh = Maximale Wiederholung der Segmente/Gruppen
Zähler = Nummer der Segmente/Gruppen im Standard

St = Status
EDIFACT: M=Muss/Mandatory, C=Conditional
Anwendung: R=Erforderlich/Required, O=Optional, D=Abhängig von/Dependent, A=Empfohlen/Advised, N=Nicht benutzt/Not used

© 2019, IWOfurn Service GmbH

Segmente

Zähler	Nr	Bez	St	MaxWdh	Ebene	Name
0970		**SG26**	C	200000	1	**Sammelpositionen**
		4. Sammelpositionen				
1000	44	**IMD**	C	99	2	**Sammelposition (Markierung)**

		Standard		Implementierung	
Bez	Name	St	Format	St	Format	Anwendung / Bemerkung
IMD						
7077	Beschreibungsformat, Code	C	an..3	C	an..3	**C Code (aus der Liste der codepflegenden Organisation)**
C272	Produkt/Leistung	C		N		
7081	Produkt/Leistung, Code	C	an..3	N		Nicht benutzt
C273	Produkt-/ Leistungsbeschreibung	C		C		
7009	Produkt-/ Leistungsbeschreibung, Code	C	an..17	C	an..17	**CMP Zusammensetzung (GS1-Code)**

Bemerkung:
Mit diesem Segment wird die Position als Sammelposition gekennzeichnet.

Beispiel:
`IMD+C++CMP'`
Es handelt sich um eine Sammelposition (z.B. von Langteilen)

Bez = Objekt-Bezeichner
Nr = Laufende Segmentnummer im Guide
MaxWdh = Maximale Wiederholung der Segmente/Gruppen
Zähler = Nummer der Segmente/Gruppen im Standard

St = Status
EDIFACT: M=Muss/Mandatory, C=Conditional
Anwendung: R=Erforderlich/Required, O=Optional, D=Abhängig von/Dependent, A=Empfohlen/Advised, N=Nicht benutzt/Not used

© 2019, IWOfurn Service GmbH

Segmente

Zähler	Nr	Bez	St	MaxWdh	Ebene	Name
0970		**SG26**	C	200000	1	**Sammelpositionen**
		4. Sammelpositionen				
1000	45	**IMD**	C	99	2	**Artikelart bei Langteilen**

		Standard	Implementierung	
Bez	Name	St Format	St Format	Anwendung / Bemerkung
IMD				
7077	Beschreibungsformat, Code	C an..3	C an..3	**C Code (aus der Liste der codepflegenden Organisation)**
C272	Produkt/Leistung	C	C	
7081	Produkt/Leistung, Code	C an..3	C an..3	**XY3 Produktgruppen-Identifikation (GS1-Code)**
C273	Produkt-/ Leistungsbeschreibung	C	C	
7009	Produkt-/ Leistungsbeschreibung, Code	C an..17	C an..17	die Werte 1 bis 99 sind Deckungsgleich mit EDIGRPAH **1 Sockel** **2 APL** **3 WAP** **4 Lichtleiste** **5 Kranzleiste** **6 Gesimsboden** **7 Reling** **8 Deckenblende** **99 Hindernis** **100 Block** **101 Blockgutschrift** **102 Mehrpreis auf Positionsebene** **103 Mehrpreis kumuliert für die gesamte Planung**

Bemerkung:
Da bei Langteilen oftmals die Artikeltypen im VHB von den Artikeltypen in den Auftragsbestätigungen abweichen, wird für diese Artikel bereits bei der Bestellung die „Artikelart“ übermitteln.

Alle Einzelpositionen der Langteile werden wie bisher mit Koordinaten und RFF-Segmenten bestellt. Formteile und Seitenrückläufer werden ebenfalls mit der entsprechenden Artikelart gekennzeichnet. Die Angabe der Artikelart wie Sockel, Wandabschlussprofil, Licht-, Kranzleiste, Deckenblende usw. wird in der Bestellung auf dem IMD-Segment mitgegeben. Diese Angabe dient im Planungssystem dazu, alle Artikel mit identischer Artikelart gruppieren zu können und später beim AB-Abgleich die Summen der jeweiligen Artikelart gegenüber zu stellen .

Beispiel:
`IMD+C+XY3+8'`
Die Sammelposition enthält Langartikel der Art "Deckenblende" (Code 8)

Bez = Objekt-Bezeichner
Nr = Laufende Segmentnummer im Guide
MaxWdh = Maximale Wiederholung der Segmente/Gruppen
Zähler = Nummer der Segmente/Gruppen im Standard

St = Status
EDIFACT: M=Muss/Mandatory, C=Conditional
Anwendung: R=Erforderlich/Required, O=Optional, D=Abhängig von/Dependent, A=Empfohlen/Advised, N=Nicht benutzt/Not used

© 2019, IWOfurn Service GmbH

Segmente

Zähler	Nr	Bez	St	MaxWdh	Ebene	Name
0970		**SG26**	C	200000	1	**Artikelposition**
		5. Positionsteil für ein fakturierte Einheit (Basisartikel, Sortiment, Gebinde, Set ...)				
0980	46	**LIN**	M	1	1	**Artikelposition**

		Standard		Implementierung	
Bez	Name	St	Format	St	Format	Anwendung / Bemerkung
LIN						
1082	Positionsnummer	C	an..6	C	an..6	
1229	Handlungsanforderung/-benachrichtigung, Code	C	an..3	N		Nicht benutzt
C212	Waren-/Leistungsnummer, Identifikation	C		C		
7140	Produkt-/Leistungsnummer	C	an..35	R	an..35	Artikelnummer des Artikels (Bestelltype) T_NEW_CATALOG/SERIES/SERIE/ PRODUCT_GROUPS/PRODUCT_GROUP/ITEMS/ITEM/ TYPE_NO
7143	Art der Produkt-/ Leistungsnummer, Code	C	an..3	R	an..3	**SA Artikelnummer des Lieferanten**
C829	Unterpositions-Informationen	C		C		
5495	Anzeige für Unterposition, Code	C	an..3	R	an..3	**1 Unterpositionsinformation**
1082	Positionsnummer	C	an..6	R	an..6	**Positionsnummer der Überposition** Angabe welche Konfiguration für diesen Artikel gültig ist

Bemerkung:
Beinhaltet die Positionsnummer und die GTIN der Position
Jede Artikelposition kann Unterpositionen aufweisen um verschiedene Artikelarten abzubilden.
Jede Unterposition stellt dabei eine eigene Position dar die auf die zugehörige Hauptposition verweist.

Unterpositionen werden z.B. verwendet um Variantenartikel (konfigurierbare Artikel), Set-Artikel (eine Sammlung gleich- oder verschiedenartiger Artikel), Displays (eine Sammlung gleichartiger Artikel) oder Gebinde (eine Sammlung gleicher Artikel) darzustellen.

Die nachfolgenden Segmente gelten exemplarisch für alle Arten von Artikelpositionen (mit Ausnahme der Unterpositionen bei Variantenartikeln).

Allgemeines zu Nummerierung und Kennzeichnung (Markierung) der Positionen:
Die einzelnen Positionen (LIN-Segmente) sind in aufsteigender Reihenfolge zu nummerieren (LIN+1..., LIN+2...., LIN+3....).
Jede Position muss eindeutig gekennzeichnet werden (Markierung).
Folgende Kennezichnungen können verwendet werden:
- Spezifikation (SPC)
- Basisartikel (BA)
- Variantenart (OP)
- Variante (OPV)
- Fremdartikel (FMD)
- Sammelposition (und Blockposition) (CMP)

Beispiel:
```
LIN+1++ART17821:SA+1:X'
```
Die Artikelposition 1 hat die GTIN 4312345678910

Bez = Objekt-Bezeichner
Nr = Laufende Segmentnummer im Guide
MaxWdh = Maximale Wiederholung der Segmente/Gruppen
Zähler = Nummer der Segmente/Gruppen im Standard

St = Status
EDIFACT: M=Muss/Mandatory, C=Conditional
Anwendung: R=Erforderlich/Required, O=Optional, D=Abhängig von/Dependent, A=Empfohlen/Advised, N=Nicht benutzt/Not used

© 2019, IWOfurn Service GmbH

Segmente

Zähler	Nr	Bez	St	MaxWdh	Ebene	Name
0970		**SG26**	C	200000	1	**Artikelposition**
		5. Positionsteil für ein fakturierte Einheit (Basisartikel, Sortiment, Gebinde, Set ...)				
0990	47	**PIA**	R	2	2	**Hersteller / Serie / Katalog**

		Standard	Implementierung	
Bez	Name	St Format	St Format	Anwendung / Bemerkung
PIA				
4347	Produkt-/Erzeugnisnummer, Qualifier	M an..3	M an..3	**5 Produktidentifikation**
C212	Waren-/Leistungsnummer, Identifikation	M	M	
7140	Produkt-/Leistungsnummer	C an..35	R an..35	Zusätzliche Artikelidentifikation
7143	Art der Produkt-/ Leistungsnummer, Code	C an..3	R an..3	**36 IDM-Hersteller-ID des Lieferanten** T_NEW_CATALOG/CATALOG/ CATALOG_IDENTIFICATION/MANUFACTURER_ID **18 Seriennummer** T_NEW_CATALOG/SERIES/SERIE/SERIE_NO
1131	Codeliste, Code	C an..17	N	Nicht benutzt
3055	Verantwortliche Stelle für die Codepflege, Code	C an..3	C an..3	**91 Vergeben vom Lieferanten oder seinem Agenten**

Bemerkung:
Enthält Angaben zu Hersteller, Serie und Katalog

Trägt der Artikel eine abweichende Serie vom Standardkopf, muss diese Abweichung zur eindeutigen Beschreibung des Artikels mit übertragen werden.
Handelt es sich um einen Fremdartikel, d.h. einen Artikel eines anderen Lieferanten, der nicht bei diesem Lieferant bestellt wird, aber für die korrekte Abwicklung wichtig ist (z.B. Einbauherd), muss angegeben werden, welchem Lieferant und welcher Serie der Artikel zugeordnet ist.

Die Katalogkennung setzt sich aus mehreren Feldern des Elementes T_NEW_CATALOG/CATALOG und der Datenversion des Planungssystemes zusammen, die jeweils durch ein Semikolon getrennt werden:
<Katalogkennung>=<Produktmarke>;<Katalog-Nummer>;<Datenversion>;<Datenversion im Planungssystem>

Beispiel einer Katalogkennung:
PIA+5+4;02/2006;13012006;2006.1A:AA::91'
Produktmarke “4“, Katalog-Nummer “02/2006“, Datenversion “13.01.2006“ Datenversion im Planungssystem “13.01.2006“:
Katalogkennung = “4;02/2006;13012006;2006.1A“

Das Feld <Datenversion im Planungssystem> darf mit max. 11 Stellen gefüllt werden.
Die Informationen im Feld <Datenversion> müssen original aus den IDM-Daten kommen (ohne Punkte).

Hinweis zur Katalogkennung:

Beispiel:
```
PIA+5+230:36::91'
```
Die IDM-Hersteller-ID lautet 230

Bez = Objekt-Bezeichner
Nr = Laufende Segmentnummer im Guide
MaxWdh = Maximale Wiederholung der Segmente/Gruppen
Zähler = Nummer der Segmente/Gruppen im Standard

St = Status
EDIFACT: M=Muss/Mandatory, C=Conditional
Anwendung: R=Erforderlich/Required, O=Optional, D=Abhängig von/Dependent, A=Empfohlen/Advised, N=Nicht benutzt/Not used

© 2019, IWOfurn Service GmbH

Segmente

Zähler	Nr	Bez	St	MaxWdh	Ebene	Name
0970		**SG26**	C	200000	1	**Artikelposition**
		5. Positionsteil für ein fakturierte Einheit (Basisartikel, Sortiment, Gebinde, Set ...)				
0990	48	**PIA**	R	1	2	**GTIN**

		Standard	Implementierung	
Bez	Name	St Format	St Format	Anwendung / Bemerkung
PIA				
4347	Produkt-/Erzeugnisnummer, Qualifier	M an..3	M an..3	**5 Produktidentifikation**
C212	Waren-/Leistungsnummer, Identifikation	M	M	
7140	Produkt-/Leistungsnummer	C an..35	R an..35	**GTIN** EAN-Nummer des Artikels T_NEW_CATALOG/SERIES/SERIE/ PRODUCT_GROUPS/PRODUCT_GROUP/ITEMS/ITEM/ EAN_NUMBER
7143	Art der Produkt-/ Leistungsnummer, Code	C an..3	R an..3	**SRV GS1 Globale Artikelidentnummer, GTIN**
1131	Codeliste, Code	C an..17	N	Nicht benutzt
3055	Verantwortliche Stelle für die Codepflege, Code	C an..3	C an..3	**91 Vergeben vom Lieferanten oder seinem Agenten**

Bemerkung:
Hier kann (sofern vorhanden) die GTIN des Artikel angegeben werden.
Für alle Artikel folgt hier zwingend, zusätzlich zur evtl. im LIN-Segment übermittelten GTIN- Nummer, die Bestelltype.

Für nicht bestellrelevante Artikel des Lieferanten ist das Feld C212,7143 mit dem Wert “SA-“ zu füllen. Im Regelfall sind alle Artikel in einer Bestellung auch bestellrelevant, Ausnahmen sind z.B. Artikel, die beim Endkunden bereits vorhanden sind, deshalb nicht bestellt werden, aber für die korrekte Generierung der längenabhängigen Artikel übermittelt werden.
Fremdartikel (siehe oben) sind per Definition immer nicht bestellrelevant, unabhängig vom Wert des Feldes C212.7143.

Beispiel:
```
PIA+5+4312345678910:SRV::91'
```
Die GTIN des Artikels lautet 4312345678910

Bez = Objekt-Bezeichner
Nr = Laufende Segmentnummer im Guide
MaxWdh = Maximale Wiederholung der Segmente/Gruppen
Zähler = Nummer der Segmente/Gruppen im Standard

St = Status
EDIFACT: M=Muss/Mandatory, C=Conditional
Anwendung: R=Erforderlich/Required, O=Optional, D=Abhängig von/Dependent, A=Empfohlen/Advised, N=Nicht benutzt/Not used

© 2019, IWOfurn Service GmbH

Segmente

Zähler	Nr	Bez	St	MaxWdh	Ebene	Name
0970		**SG26**	C	200000	1	**Artikelposition**
		5. Positionsteil für ein fakturierte Einheit (Basisartikel, Sortiment, Gebinde, Set ...)				
0990	49	**PIA**	D	1	2	**EDV-Nummer**

		Standard	Implementierung	
Bez	Name	St Format	St Format	Anwendung / Bemerkung
PIA				
4347	Produkt-/Erzeugnisnummer, Qualifier	M an..3	M an..3	**5 Produktidentifikation**
C212	Waren-/Leistungsnummer, Identifikation	M	M	
7140	Produkt-/Leistungsnummer	C an..35	R an..35	**EDV-Nummer** T_NEW_CATALOG/SERIES/SERIE/ PRODUCT_GROUPS/PRODUCT_GROUP/ITEMS/ITEM/ EDP_NUMBER
7143	Art der Produkt-/ Leistungsnummer, Code	C an..3	R an..3	**MF EDV-Nummer des Herstellers**
1131	Codeliste, Code	C an..17	N	Nicht benutzt
3055	Verantwortliche Stelle für die Codepflege, Code	C an..3	C an..3	**91 Vergeben vom Lieferanten oder seinem Agenten**

Bemerkung:
Sofern in den IDM-Daten des Herstellers eine EDV-Nummer für den Artikel vergeben wurde kann diese hier angegeben werden.

Beispiel:
```
PIA+5+182346278:MF::91'
```
Die Hersteller-EDV-Nummer des Artikels lautet 182346278

Bez = Objekt-Bezeichner
Nr = Laufende Segmentnummer im Guide
MaxWdh = Maximale Wiederholung der Segmente/Gruppen
Zähler = Nummer der Segmente/Gruppen im Standard

St = Status
EDIFACT: M=Muss/Mandatory, C=Conditional
Anwendung: R=Erforderlich/Required, O=Optional, D=Abhängig von/Dependent, A=Empfohlen/Advised, N=Nicht benutzt/Not used

© 2019, IWOfurn Service GmbH

Segmente

Zähler	Nr	Bez	St	MaxWdh	Ebene	Name
0970		**SG26**	C	200000	1	**Artikelposition**
		5. Positionsteil für ein fakturierte Einheit (Basisartikel, Sortiment, Gebinde, Set ...)				
0990	50	**PIA**	D	1	2	**Fertigungstype**

		Standard	Implementierung	
Bez	Name	St Format	St Format	Anwendung / Bemerkung
PIA				
4347	Produkt-/Erzeugnisnummer, Qualifier	M an..3	M an..3	**5 Produktidentifikation**
C212	Waren-/Leistungsnummer, Identifikation	M	M	
7140	Produkt-/Leistungsnummer	C an..35	R an..35	**Fertigungstype**
7143	Art der Produkt-/ Leistungsnummer, Code	C an..3	R an..3	**VP Fertigungstype**
1131	Codeliste, Code	C an..17	N	Nicht benutzt
3055	Verantwortliche Stelle für die Codepflege, Code	C an..3	C an..3	**91 Vergeben vom Lieferanten oder seinem Agenten**

Bemerkung:
Hier kann die Angabe der Fertigungstype des Artikels erfolgen.

Beispiel:
`PIA+5+FT3467:VP::91'`
Die Fertigunsgstype des Artikels lautet FT3467

Bez = Objekt-Bezeichner
Nr = Laufende Segmentnummer im Guide
MaxWdh = Maximale Wiederholung der Segmente/Gruppen
Zähler = Nummer der Segmente/Gruppen im Standard

St = Status
EDIFACT: M=Muss/Mandatory, C=Conditional
Anwendung: R=Erforderlich/Required, O=Optional, D=Abhängig von/Dependent, A=Empfohlen/Advised, N=Nicht benutzt/Not used

© 2019, IWOfurn Service GmbH

Segmente

Zähler	Nr	Bez	St	MaxWdh	Ebene	Name
0970		**SG26**	C	200000	1	**Artikelposition**
		5. Positionsteil für ein fakturierte Einheit (Basisartikel, Sortiment, Gebinde, Set ...)				
0990	51	**PIA**	D	1	2	**Tauschgruppe**

		Standard	Implementierung	
Bez	Name	St Format	St Format	Anwendung / Bemerkung
PIA				
4347	Produkt-/Erzeugnisnummer, Qualifier	M an..3	M an..3	**5 Produktidentifikation**
C212	Waren-/Leistungsnummer, Identifikation	M	M	
7140	Produkt-/Leistungsnummer	C an..35	R an..35	**Tauschgruppen-ID**
7143	Art der Produkt-/ Leistungsnummer, Code	C an..3	R an..3	**GU Tauschgruppen-ID**
1131	Codeliste, Code	C an..17	N	Nicht benutzt
3055	Verantwortliche Stelle für die Codepflege, Code	C an..3	C an..3	**91 Vergeben vom Lieferanten oder seinem Agenten**

Bemerkung:
Hier kann die Angabe der Tauschgruppe des Artikels erfolgen.

Beispiel:
```
PIA+5+TG2:GU::91'
```
Die Tauschgruppe des Artikels lautet TG2

Bez = Objekt-Bezeichner
Nr = Laufende Segmentnummer im Guide
MaxWdh = Maximale Wiederholung der Segmente/Gruppen
Zähler = Nummer der Segmente/Gruppen im Standard

St = Status
EDIFACT: M=Muss/Mandatory, C=Conditional
Anwendung: R=Erforderlich/Required, O=Optional, D=Abhängig von/Dependent, A=Empfohlen/Advised, N=Nicht benutzt/Not used

© 2019, IWOfurn Service GmbH

Segmente

Zähler	Nr	Bez	St	MaxWdh	Ebene	Name
0970		**SG26**	C	200000	1	**Artikelposition**
		5. Positionsteil für ein fakturierte Einheit (Basisartikel, Sortiment, Gebinde, Set ...)				
0990	52	**PIA**	D	1	2	**Warengruppe**

		Standard	Implementierung	
Bez	Name	St Format	St Format	Anwendung / Bemerkung
PIA				
4347	Produkt-/Erzeugnisnummer, Qualifier	M an..3	M an..3	**5 Produktidentifikation**
C212	Waren-/Leistungsnummer, Identifikation	M	M	
7140	Produkt-/Leistungsnummer	C an..35	R an..35	**Warengruppe**
7143	Art der Produkt-/ Leistungsnummer, Code	C an..3	R an..3	**CG Warengruppe**
1131	Codeliste, Code	C an..17	N	Nicht benutzt
3055	Verantwortliche Stelle für die Codepflege, Code	C an..3	C an..3	**91 Vergeben vom Lieferanten oder seinem Agenten**

Bemerkung:
Hier kann die Angabe der Warengruppe des Artikels erfolgen.

Beispiel:
```
PIA+5+WG23:CG::91'
```
Die Warengruppe des Artikels lautet WG23

Bez = Objekt-Bezeichner
Nr = Laufende Segmentnummer im Guide
MaxWdh = Maximale Wiederholung der Segmente/Gruppen
Zähler = Nummer der Segmente/Gruppen im Standard

St = Status
EDIFACT: M=Muss/Mandatory, C=Conditional
Anwendung: R=Erforderlich/Required, O=Optional, D=Abhängig von/Dependent, A=Empfohlen/Advised, N=Nicht benutzt/Not used

© 2019, IWOfurn Service GmbH

Segmente

Zähler	Nr	Bez	St	MaxWdh	Ebene	Name
0970		**SG26**	C	200000	1	**Artikelposition**
		5. Positionsteil für ein fakturierte Einheit (Basisartikel, Sortiment, Gebinde, Set ...)				
0990	53	**PIA**	D	1	2	**Anschlag / Bauweise / Sichtseiten**

		Standard		Implementierung	
Bez	Name	St	Format	St	Format	Anwendung / Bemerkung
PIA						
4347	Produkt-/Erzeugnisnummer, Qualifier	M	an..3	M	an..3	**1 Zusätzliche Identifikation**
C212	Waren-/Leistungsnummer, Identifikation	M		M		
7140	Produkt-/Leistungsnummer	C	an..35	C	an..35	**Anschlag, Bauweise oder Sichtseite** zulässige Werte: bei Anschlag: L/R/M bei Bauweise: L/R bei Sichtseite: L/R/O/U/H (mehrere Werte möglich)
7143	Art der Produkt-/ Leistungsnummer, Code	C	an..3	R	an..3	**6 Anschlag** **67 Bauweise** **68 Sichtseiten**
1131	Codeliste, Code	C	an..17	N		Nicht benutzt
3055	Verantwortliche Stelle für die Codepflege, Code	C	an..3	C	an..3	**91 Vergeben vom Lieferanten oder seinem Agenten**

Bemerkung:
Hier können für folgende Artikel weitere Informationen angegeben werden:

Anschlagsabhängige Artikel (C212.7142 = 6):
Bei anschlagsabhängigen Artikeln können hier Angaben zum anschlag gemacht werden.
Folgende Werte sind hier erlaubt: L,R,M (Links, Rechts, Mitte)

Bauweisenabhängige Artikel (C212.7142 = 67):
Bei bauweisenabhängigen Artikeln können hier Angaben zur Bauweise gemacht werden.
Folgende Werte sind hier erlaubt: L,R (Links, Rechts)

Artikel mit Sichtseiten (C212.7142 = 68):
Bei Artikeln mit Sichtseiten folgen nun Angaben zu den Sichtseiten ((L)inks/(R)echts/(O)ben/(U)nten/(H)inten) analog den PIA-Segmenten des Anschlages und der Bauweise.
Bei der Angabe zu C212,7140 können mehrere Angaben stehen, z. B. LR, LRU, LU, ... Die Reihenfolge dabei ist beliebig. Der Artikel Sichtseite kommt dann als separates PIA Segment und als Unterposition zum Schrank.
Das bedeutet, für jede Sichtseite eines Schrankes muss ein neues LIN -Segment bereitgestellt werden.

Beispiel:
```
PIA+1+LRU:68::91'
```
Die Sichtseiten des Artikels sind: Links, Rechts und Unten

Bez = Objekt-Bezeichner
Nr = Laufende Segmentnummer im Guide
MaxWdh = Maximale Wiederholung der Segmente/Gruppen
Zähler = Nummer der Segmente/Gruppen im Standard

St = Status
EDIFACT: M=Muss/Mandatory, C=Conditional
Anwendung: R=Erforderlich/Required, O=Optional, D=Abhängig von/Dependent, A=Empfohlen/Advised, N=Nicht benutzt/Not used

© 2019, IWOfurn Service GmbH

Segmente

Zähler	Nr	Bez	St	MaxWdh	Ebene	Name
0970		**SG26**	C	200000	1	**Artikelposition**
		5. Positionsteil für ein fakturierte Einheit (Basisartikel, Sortiment, Gebinde, Set ...)				
1000	54	**IMD**	O	1	2	**Artikelbezeichnung**

		Standard		Implementierung	
Bez	Name	St	Format	St	Format	Anwendung / Bemerkung
IMD						
7077	Beschreibungsformat, Code	C	an..3	R	an..3	**A Freies Format - lange Beschreibung**
C272	Produkt/Leistung	C		N		
7081	Produkt/Leistung, Code	C	an..3	N		Nicht benutzt
C273	Produkt-/ Leistungsbeschreibung	C		R		
7009	Produkt-/ Leistungsbeschreibung, Code	C	an..17	N		Nicht benutzt
1131	Codeliste, Code	C	an..17	N		Nicht benutzt
3055	Verantwortliche Stelle für die Codepflege, Code	C	an..3	N		Nicht benutzt
7008	Produkt-/ Leistungsbeschreibung	C	an..256	R	an..256	Artikelname
7008	Produkt-/ Leistungsbeschreibung	C	an..256	O	an..256	Artikelname Kunde

Bemerkung:
Enthält den Artikelnamen

Beispiel:
```
IMD+A++:::Funktions Sofa Holle:Holle Schlafsofa'
```
Die Artikelbezeichnung des Lieferanten/Rechnungsstellers lautet "Funktions-Sofa Holle", die Kundenzeichnung des Artikels lautet "Holle Schlafsofa".

Bez = Objekt-Bezeichner
Nr = Laufende Segmentnummer im Guide
MaxWdh = Maximale Wiederholung der Segmente/Gruppen
Zähler = Nummer der Segmente/Gruppen im Standard

St = Status
EDIFACT: M=Muss/Mandatory, C=Conditional
Anwendung: R=Erforderlich/Required, O=Optional, D=Abhängig von/Dependent, A=Empfohlen/Advised, N=Nicht benutzt/Not used

© 2019, IWOfurn Service GmbH

Segmente

Zähler	Nr	Bez	St	MaxWdh	Ebene	Name
0970		**SG26**	C	200000	1	**Artikelposition**
		5. Positionsteil für ein fakturierte Einheit (Basisartikel, Sortiment, Gebinde, Set ...)				
1000	55	**IMD**	D	5	2	**Art des Artikels (Markierung)**

		Standard		Implementierung	
Bez	Name	St	Format	St	Format	Anwendung / Bemerkung
IMD						
7077	Beschreibungsformat, Code	C	an..3	C	an..3	**C Code (aus der Liste der codepflegenden Organisation)**
C272	Produkt/Leistung	C		N		
7081	Produkt/Leistung, Code	C	an..3	N		Nicht benutzt
C273	Produkt-/ Leistungsbeschreibung	C		C		
7009	Produkt-/ Leistungsbeschreibung, Code	C	an..17	C	an..17	**BA Basisartikel (GS1-Code)** Ein Basisartikel zur Bestellung eines auftragsabhängig produzierten Artikels (Variantenartikel) . Basisartikel müssen immer mit einem Satz von Optionen ergänzt werden. **TU Handelseinheit (GS1-Code)** Die Packungsgröße eines oder mehrerer Produkte, die zwischen den Handelspartnern als Größe, die bestellt, geliefert und berechnet wird, vereinbart wurde. **SG Sortimentseinheit (gemischtes Sortiment) (GS1-Code)** Eine Standardpackung, die verschiedene Produkte enthält, die bestellt, geliefert und berechnet werden kann. **SPK Setpack (GS1-Code)** **PR1 Bonuspackung (GS1-Code)** **NO Keine Bestelleinheit (GS1-Code)** Die Packungsgröße eines oder mehrerer Produkte, die nicht bestellt werden kann. **NDU Keine Liefereinheit (GS1-Code)** Der aktuelle Basisartikel oder Verpackung ist keine reguläre logistische Liefereinheit, d.h. sie wird in der Regel nur zusammen mit anderen für spätere Umpackung und nicht als individuelle logistische Einheit geliefert. **FMD Fremdartikel** **SER Dienstleistung (GS1-Code)** Art des Artikels

Bemerkung:
Art des Artikels:
Ob es sich z.B. um eine Verkaufseinheit oder einen Fremdartikel handelt. Weitere Angaben kann man der Codeliste entnehmen.

Beispiel:
`IMD+C++BA'`
Es handelt sich um einen Basisartikel (ein konfigurierbarer Artikel der über Optionen näher spezifiziert wird).

`IMD+C++TU`
Bei diesem Artikel handelt es sich um eine Handelseinheit.

Bez = Objekt-Bezeichner
Nr = Laufende Segmentnummer im Guide
MaxWdh = Maximale Wiederholung der Segmente/Gruppen
Zähler = Nummer der Segmente/Gruppen im Standard

St = Status
EDIFACT: M=Muss/Mandatory, C=Conditional
Anwendung: R=Erforderlich/Required, O=Optional, D=Abhängig von/Dependent, A=Empfohlen/Advised, N=Nicht benutzt/Not used

© 2019, IWOfurn Service GmbH

Segmente

Zähler	Nr	Bez	St	MaxWdh	Ebene	Name
0970		**SG26**	C	200000	1	**Artikelposition**
		5. Positionsteil für ein fakturierte Einheit (Basisartikel, Sortiment, Gebinde, Set ...)				
1010	56	**MEA**	O	99	2	**Maße und Gewichte**

		Standard	Implementierung	
Bez	Name	St Format	St Format	Anwendung / Bemerkung
MEA				
6311	Messung, Zweck, Qualifier	M an..3	M an..3	**AAE Gewicht oder Volumen allgemein** **PD Physische Größe (bestelltes Produkt)** **ABL Innenmaß** **ABK Außenmaß** **Y2E Maximale Dimension bei Gebrauch einer Funktion (GS1-Code)** Maximalmaß z.B. durch Auszug **Y3E Minimale Dimension bei Gebrauch einer Funktion (GS1-Code)** Minimalmaß z.B. Klappstuhl eingeklappt **Y4E Matratzengröße (GS1-Code)** **Y5E Sitzgröße (GS1-Code)**
C502	Einzelheiten zu Maßangaben	C	R	
6313	Gemessene Dimension, Code	C an..3	R an..3	**AAA Nettogewicht einer Einheit** **AAB Bruttogewicht einer Einheit** **AAF Nettogewicht einer Einheit ohne Verpackung** **ABJ Volumen** **DP Tiefe** **HT Höhenmaßangabe** **LN Längenmaßangabe** **WD Breitenabmessungen** **DI Durchmesser**
C174	Maßwert/Bandbreite	C	R	
6411	Maßeinheit, Code	M an..3	R an..3	**MMT Millimeter** **CMT Zentimeter** **MTR Meter** **KGM Kilogramm** **MTQ Kubikmeter**
6314	Meßwert	C an..18	R an..18	Maßangabe zum Artikel

Bemerkung:
Maßangaben
Z.B. ob es ein Gewicht ist und ob es sich um ein Netto oder Bruttogewicht handelt. Ebenso kann man die Länge, Breite und Höhe des Artikels angeben.

Beispiel:
`MEA+AAE+WD+MMT:1200'`
Die Breite des Artikels beträgt 1200mm

Bez = Objekt-Bezeichner
Nr = Laufende Segmentnummer im Guide
MaxWdh = Maximale Wiederholung der Segmente/Gruppen
Zähler = Nummer der Segmente/Gruppen im Standard

St = Status
EDIFACT: M=Muss/Mandatory, C=Conditional
Anwendung: R=Erforderlich/Required, O=Optional, D=Abhängig von/Dependent, A=Empfohlen/Advised, N=Nicht benutzt/Not used

© 2019, IWOfurn Service GmbH

Segmente

Zähler	Nr	Bez	St	MaxWdh	Ebene	Name
0970		**SG26**	C	200000	1	**Artikelposition**
		5. Positionsteil für ein fakturierte Einheit (Basisartikel, Sortiment, Gebinde, Set ...)				
1020	57	**QTY**	R	99	2	**Bestätigte Liefermenge**

		Standard		Implementierung	
Bez	Name	St	Format	St	Format	Anwendung / Bemerkung
QTY						
C186	Mengenangaben	M		M		
6063	Menge, Qualifier	M	an..3	M	an..3	**131 bestätigte Liefermenge**
6060	Menge	M	an..35	M	an..35	Auftragsbestätigungsmenge
6411	Maßeinheit, Code	C	an..3	O	an..3	**PCE Stück (GS1-Code)** **MTR Meter** **KGM Kilogramm**

Bemerkung:
Die Menge die der Sender dem Empfänger bestätigt.

Beispiel:
`QTY+131:2:PCE'`
Die Liefermenge beträgt 2 Stück.

Bez = Objekt-Bezeichner
Nr = Laufende Segmentnummer im Guide
MaxWdh = Maximale Wiederholung der Segmente/Gruppen
Zähler = Nummer der Segmente/Gruppen im Standard

St = Status
EDIFACT: M=Muss/Mandatory, C=Conditional
Anwendung: R=Erforderlich/Required, O=Optional, D=Abhängig von/Dependent, A=Empfohlen/Advised, N=Nicht benutzt/Not used

© 2019, IWOfurn Service GmbH

Segmente

Zähler	Nr	Bez	St	MaxWdh	Ebene	Name
0970		**SG26**	C	200000	1	**Artikelposition**
		5. Positionsteil für ein fakturierte Einheit (Basisartikel, Sortiment, Gebinde, Set ...)				
1020	58	**QTY**	O	3	2	**Weitere Mengenangaben**

		Standard		Implementierung	
Bez	Name	St	Format	St	Format	Anwendung / Bemerkung
QTY						
C186	Mengenangaben	M		M		
6063	Menge, Qualifier	M	an..3	M	an..3	**21 Bestellte Menge** **83 Nachliefermenge**
6060	Menge	M	an..35	M	an..35	
6411	Maßeinheit, Code	C	an..3	C	an..3	**PCE Stück (GS1-Code)** **MTR Meter** **KGM Kilogramm**

Bemerkung:
Weitere optionale Mengenangaben, wie z.B. die berechnete Menge

Beispiel:
`QTY+83:1:PCE'`
1 Stück wird nachgeliefert

`QTY+21:3:PCE`
Die bestellte Menge beträgt 3 Stück.

Bez = Objekt-Bezeichner
Nr = Laufende Segmentnummer im Guide
MaxWdh = Maximale Wiederholung der Segmente/Gruppen
Zähler = Nummer der Segmente/Gruppen im Standard

St = Status
EDIFACT: M=Muss/Mandatory, C=Conditional
Anwendung: R=Erforderlich/Required, O=Optional, D=Abhängig von/Dependent, A=Empfohlen/Advised, N=Nicht benutzt/Not used

© 2019, IWOfurn Service GmbH

Segmente

Zähler	Nr	Bez	St	MaxWdh	Ebene	Name
0970		**SG26**	C	200000	1	**Artikelposition**
		5. Positionsteil für ein fakturierte Einheit (Basisartikel, Sortiment, Gebinde, Set ...)				
1050	59	**DTM**	O	1	2	**Lieferdatum (gefordert)**

		Standard		Implementierung	
Bez	Name	St	Format	St	Format	Anwendung / Bemerkung
DTM						
C507	Datum/Uhrzeit/Zeitspanne	M		M		
2005	Datums- oder Uhrzeits- oder Zeitspannen-Funktion, Qualifier	M	an..3	M	an..3	**2 Liefertermin (-datum/-zeit) gefordert**
2380	Datum oder Uhrzeit oder Zeitspanne, Wert	C	an..35	R	an..35	**Lieferdatum** Gefordertes Lieferdatum
2379	Datums- oder Uhrzeit- oder Zeitspannen-Format, Code	C	an..3	R	an..3	**102 JJJJMMTT** **616 JJJJWW**

Bemerkung:
Gefordertes Lieferdatum
Datum, wann der Empfänger diesen Artikel angeliefert haben möchte (sofern abweichend von der Angabe im Belegkopf)

Beispiel:
```
DTM+2:20180515:102'
```
Das geforderte Lieferdatum dieser Position ist der 15.05.2018

Bez = Objekt-Bezeichner
Nr = Laufende Segmentnummer im Guide
MaxWdh = Maximale Wiederholung der Segmente/Gruppen
Zähler = Nummer der Segmente/Gruppen im Standard

St = Status
EDIFACT: M=Muss/Mandatory, C=Conditional
Anwendung: R=Erforderlich/Required, O=Optional, D=Abhängig von/Dependent, A=Empfohlen/Advised, N=Nicht benutzt/Not used

© 2019, IWOfurn Service GmbH

Segmente

Zähler	Nr	Bez	St	MaxWdh	Ebene	Name
0970		**SG26**	C	200000	1	**Artikelposition**
		5. Positionsteil für ein fakturierte Einheit (Basisartikel, Sortiment, Gebinde, Set ...)				
1050	60	**DTM**	O	1	2	**Lieferdatum (geplant)**

		Standard		Implementierung	
Bez	Name	St	Format	St	Format	Anwendung / Bemerkung
DTM						
C507	Datum/Uhrzeit/Zeitspanne	M		M		
2005	Datums- oder Uhrzeits- oder Zeitspannen-Funktion, Qualifier	M	an..3	M	an..3	**76 Lieferdatum/-zeit, geplant**
2380	Datum oder Uhrzeit oder Zeitspanne, Wert	C	an..35	R	an..35	**Lieferdatum** Bestätigtes Lieferdatum
2379	Datums- oder Uhrzeit- oder Zeitspannen-Format, Code	C	an..3	R	an..3	**102 JJJJMMTT** **616 JJJJWW**

Bemerkung:
Bestätigte Lieferung:
Datum wann der Sender dem Empfänger den Artikel zusichert. Ggf. abweichend vom geforderten Lieferdatum (sofern abweichend von der Angabe im Belegkopf).

Beispiel:
```
DTM+76:20180520:102'
```
Das zugesicherte Lieferdatum dieser Position ist der 20.05.2018

Bez = Objekt-Bezeichner
Nr = Laufende Segmentnummer im Guide
MaxWdh = Maximale Wiederholung der Segmente/Gruppen
Zähler = Nummer der Segmente/Gruppen im Standard

St = Status
EDIFACT: M=Muss/Mandatory, C=Conditional
Anwendung: R=Erforderlich/Required, O=Optional, D=Abhängig von/Dependent, A=Empfohlen/Advised, N=Nicht benutzt/Not used

© 2019, IWOfurn Service GmbH

Segmente

Zähler	Nr	Bez	St	MaxWdh	Ebene	Name
0970		**SG26**	C	200000	1	**Artikelposition**
		5. Positionsteil für ein fakturierte Einheit (Basisartikel, Sortiment, Gebinde, Set ...)				
1060	61	**MOA**	D	1	2	**Positionsgesamtbetrag**

		Standard		Implementierung	
Bez	Name	St	Format	St	Format	Anwendung / Bemerkung
MOA						
C516	Geldbetrag	M		M		
5025	Geldbetrag, Qualifier	M	an..3	M	an..3	**203 Positionsbetrag**
5004	Geldbetrag	C	n..35	R	n..35	Positionsbetrag
6345	Währung, Code	C	an..3	O	an..3	**EUR Euro**

Bemerkung:
Positionsbetrag:
Der Bertrag der sich aus dem
Bruttopreis x Menge + - Zu-/Abschläge
ODER
Nettopreis x Menge
ergibt.
Nur alle fakturierbaren Positionen dürfen einen Gesamtpositionswert (MOA+203) aufweisen.

Es gilt:
Die Aufsummierung aller Gesamtpositionswerte ergibt den Gesamtwarenwert der Rechnung,
d.h. Unterpositionen dürfen keine Positionsbeträge aufweisen die in der Hauptposition bereits eingerechnet sind,
es ist jedoch erlaubt Positionsbeträge in Haupt- und Unterartikel anzugeben wo dies sinnvoll ist
(z.B: bei Unterpositionen die Preisaufschläge darstellen, welche nicht in der Hauptposition eingerechnet sind.)

Beispiel:
`MOA+203:1047.99:EUR'`
Der Gesamtpositionsbetrag beläuft sich auf 1047,99 EUR

Bez = Objekt-Bezeichner
Nr = Laufende Segmentnummer im Guide
MaxWdh = Maximale Wiederholung der Segmente/Gruppen
Zähler = Nummer der Segmente/Gruppen im Standard

St = Status
EDIFACT: M=Muss/Mandatory, C=Conditional
Anwendung: R=Erforderlich/Required, O=Optional, D=Abhängig von/Dependent, A=Empfohlen/Advised, N=Nicht benutzt/Not used

© 2019, IWOfurn Service GmbH

Segmente

Zähler	Nr	Bez	St	MaxWdh	Ebene	Name
0970		**SG26**	C	200000	1	**Artikelposition**
		5. Positionsteil für ein fakturierte Einheit (Basisartikel, Sortiment, Gebinde, Set ...)				
1060	62	**MOA**	D	1	2	**Positionsbetrag der Zu- und Abschläge**

		Standard		Implementierung	
Bez	Name	St	Format	St	Format	Anwendung / Bemerkung
MOA						
C516	Geldbetrag	M		M		
5025	Geldbetrag, Qualifier	M	an..3	M	an..3	**131 Gesamtzu-/abschläge**
5004	Geldbetrag	C	n..35	R	n..35	Summe der Zu- und Abschläge
6345	Währung, Code	C	an..3	O	an..3	**EUR Euro**

Bemerkung:
Positionsbetrag der Zu- und Abschläge

Beispiel:
`MOA+131:-2.55:EUR'`
Bei dieser Position sind 2,55 EUR Rabatt eingerechnet.

Bez = Objekt-Bezeichner
Nr = Laufende Segmentnummer im Guide
MaxWdh = Maximale Wiederholung der Segmente/Gruppen
Zähler = Nummer der Segmente/Gruppen im Standard

St = Status
EDIFACT: M=Muss/Mandatory, C=Conditional
Anwendung: R=Erforderlich/Required, O=Optional, D=Abhängig von/Dependent, A=Empfohlen/Advised, N=Nicht benutzt/Not used

© 2019, IWOfurn Service GmbH

Segmente

Zähler	Nr	Bez	St	MaxWdh	Ebene	Name
0970		**SG26**	C	200000	1	**Artikelposition**
		5. Positionsteil für ein fakturierte Einheit (Basisartikel, Sortiment, Gebinde, Set ...)				
1060	63	**MOA**	D	10	2	**Weitere Positionsbeträge**

		Standard		Implementierung	
Bez	Name	St	Format	St	Format	Anwendung / Bemerkung
MOA						
C516	Geldbetrag	M		M		
5025	Geldbetrag, Qualifier	M	an..3	M	an..3	**64 Frachtgebühren** **40 Zollwert**
5004	Geldbetrag	C	n..35	R	n..35	Zusätzlicher Positionsbetrag
6345	Währung, Code	C	an..3	O	an..3	**EUR Euro**

Bemerkung:
Zusätzliche Positionsbeträge:
Z.B. der Nettopositionsbetrag = Abzüglich der Positionsrabatte zuzüglich Positionsaufschläge

Beispiel:
```
MOA+64:20.00:EUR'
```
Bei dieser Position sind 20,00 EUR Frachtkosten eingerechnet.

Bez = Objekt-Bezeichner
Nr = Laufende Segmentnummer im Guide
MaxWdh = Maximale Wiederholung der Segmente/Gruppen
Zähler = Nummer der Segmente/Gruppen im Standard

St = Status
EDIFACT: M=Muss/Mandatory, C=Conditional
Anwendung: R=Erforderlich/Required, O=Optional, D=Abhängig von/Dependent, A=Empfohlen/Advised, N=Nicht benutzt/Not used

© 2019, IWOfurn Service GmbH

Segmente

Zähler	Nr	Bez	St	MaxWdh	Ebene	Name
0970		**SG26**	C	200000	1	**Artikelposition**
		5. Positionsteil für ein fakturierte Einheit (Basisartikel, Sortiment, Gebinde, Set ...)				
1140	64	**FTX**	O	99	2	**Freier Text**

		Standard		Implementierung	
Bez	Name	St	Format	St	Format	Anwendung / Bemerkung
FTX						
4451	Textbezug, Qualifier	M	an..3	R	an..3	**ZZZ Gegenseitig vereinbart**
4453	Textfunktion, Code	C	an..3	R	an..3	**1 Text für nachfolgenden Gebrauch**
C107	Text-Referenz	C		O		
4441	Freier Text, Code	M	an..17	N		Nicht benutzt
C108	Text	C		R		
4440	Freier Text	M	an..512	M	an..512	Freitext
4440	Freier Text	C	an..512	O	an..512	
4440	Freier Text	C	an..512	O	an..512	
4440	Freier Text	C	an..512	O	an..512	
4440	Freier Text	C	an..512	O	an..512	

Bemerkung:
Positionsfreitext:
Zusätzliche Informationen, die den Artikel betreffen können.

Beispiel:
```
FTX+ZZZ+1++Freitext 1:Freitext 2:Freitext 3'
```
Freitextinformationen zum Artikel

Bez = Objekt-Bezeichner
Nr = Laufende Segmentnummer im Guide
MaxWdh = Maximale Wiederholung der Segmente/Gruppen
Zähler = Nummer der Segmente/Gruppen im Standard

St = Status
EDIFACT: M=Muss/Mandatory, C=Conditional
Anwendung: R=Erforderlich/Required, O=Optional, D=Abhängig von/Dependent, A=Empfohlen/Advised, N=Nicht benutzt/Not used

© 2019, IWOfurn Service GmbH

Segmente

Zähler	Nr	Bez	St	MaxWdh	Ebene	Name
0970		**SG26**	C	200000	1	**Artikelposition**
		5. Positionsteil für ein fakturierte Einheit (Basisartikel, Sortiment, Gebinde, Set ...)				
1270		**SG30**	D	1	2	**Preisangabe / Nettopreis**
1280	65	**PRI**	M	1	2	**Nettopreis**

		Standard	Implementierung	
Bez	Name	St Format	St Format	Anwendung / Bemerkung
PRI				
C509	Preisinformation	C	C	
5125	Preis, Qualifier	M an..3	M an..3	**AAA Nettopreis** Der angegebene Preis ist der Nettopreis inklusive aller Zu- und Abschläge und exklusive Steuern. Zu-/Abschläge können nur zu Informationszwecken angegeben werden.
5118	Preis, Betrag	C n..15	R n..15	Nettopreis inclusive Zu- und Abschläge
5375	Preisart, Code	C an..3	N	Nicht benutzt
5387	Preisart, Code	C an..3	N	Nicht benutzt
5284	Einzelpreis-Basismenge	C n..9	O n..9	Anzahl Handelseinheiten für die der Preis steht
6411	Maßeinheit, Code	C an..3	O an..3	**PCE Stück (GS1-Code)**

Bemerkung:
Dieses Segment dient zur Angabe der Positionspreise bei einer Nettopreisberechnung.

ACHTUNG: Es wird empfohlen diese Art der Preisangabe nicht zu verwenden und statt dessen eine Bruttopreisberechnung zu verwenden.
Bei einer Bruttopreisberechnung werden Listenpreise und Rabatte ausgewisen so dass eine transparente Kalkulation ermöglicht wird.
Bei einer Nettokalkulation sind alle Rabatte bereits eingerechnet. Rabatte dürfen hierbei ebenfalls anggeben werden diesen aber nur rein zu Informationszwecken.
Der Nettopreis ist der Bruttopreis +/- Konditionen bezogen auf die Einzelpreis-Basismenge.
Sofern keine Basismenge angegeben ist gilt der Preis pro Einheit.
Es wird empfohlen hier den Netto-Einzelpreis pro Einheit anzugeben und auf die Angabe einer Basismenge zu verzichten.
In der Rechnung darf nur eine Kalkulationsmethode zur Ermittlung des Warenwertes verwendet werden.

Beispiel:
`PRI+AAA:230.50'`
Der Nettopreis beträgt 230,50 pro Stück

`PRI+AAA:1240.90:::100:KGM`
Der Nettopreis beträgt 1240,90 pro 100 Kg

Bez = Objekt-Bezeichner
Nr = Laufende Segmentnummer im Guide
MaxWdh = Maximale Wiederholung der Segmente/Gruppen
Zähler = Nummer der Segmente/Gruppen im Standard

St = Status
EDIFACT: M=Muss/Mandatory, C=Conditional
Anwendung: R=Erforderlich/Required, O=Optional, D=Abhängig von/Dependent, A=Empfohlen/Advised, N=Nicht benutzt/Not used

© 2019, IWOfurn Service GmbH

Segmente

Zähler	Nr	Bez	St	MaxWdh	Ebene	Name
0970		**SG26**	C	200000	1	**Artikelposition**
		5. Positionsteil für ein fakturierte Einheit (Basisartikel, Sortiment, Gebinde, Set ...)				
1270		**SG30**	D	1	2	**Preisangabe / Bruttopreis**
1280	66	**PRI**	M	1	2	**Bruttopreis**

		Standard	Implementierung	
Bez	Name	St Format	St Format	Anwendung / Bemerkung
PRI				
C509	Preisinformation	C	C	
5125	Preis, Qualifier	M an..3	M an..3	**AAB Bruttopreis**
5118	Preis, Betrag	C n..15	C n..15	Bruttopreis exclusive Zu- und Abschläge
5375	Preisart, Code	C an..3	N	Nicht benutzt
5387	Preisart, Code	C an..3	N	Nicht benutzt
5284	Einzelpreis-Basismenge	C n..9	C n..9	Anzahl Handelseinheiten für die der Preis steht
6411	Maßeinheit, Code	C an..3	C an..3	**PCE Stück (GS1-Code)**

Bemerkung:
Der Bruttopreis ist der Preis, auf den Zu-/Abschläge und Steuern angerechnet werden.
Er wird in der Rechnung verwendet, wenn vorher keine Vereinbarungen getroffen wurden. Alle angerechneten Zu-/Abschläge müssen angegeben werden.
In der Rechnung darf nur eine Kalkulationsmethode zur Ermittlung des Warenwertes verwendet werden.

Beispiel:
`PRI+AAB:4.79:::1:PCE'`
Der Bruttopreis beträgt 4,79 pro Stück

`PRI+AAA:1240.90:::100:KGM`
Der Nettopreis beträgt 1240,90 pro 100 Kg

Bez = Objekt-Bezeichner
Nr = Laufende Segmentnummer im Guide
MaxWdh = Maximale Wiederholung der Segmente/Gruppen
Zähler = Nummer der Segmente/Gruppen im Standard

St = Status
EDIFACT: M=Muss/Mandatory, C=Conditional
Anwendung: R=Erforderlich/Required, O=Optional, D=Abhängig von/Dependent, A=Empfohlen/Advised, N=Nicht benutzt/Not used

© 2019, IWOfurn Service GmbH

Segmente

Zähler	Nr	Bez	St	MaxWdh	Ebene	Name
0970		**SG26**	C	200000	1	**Artikelposition**
		5. Positionsteil für ein fakturierte Einheit (Basisartikel, Sortiment, Gebinde, Set ...)				
1270		**SG30**	O	1	2	**Preisangabe / empf. Verkaufspreis**
1280	67	**PRI**	M	1	2	**Verkaufspreis**

		Standard		Implementierung	
Bez	Name	St	Format	St	Format	Anwendung / Bemerkung
PRI						
C509	Preisinformation	C		R		
5125	Preis, Qualifier	M	an..3	M	an..3	**AAE Verkaufspreis**
5118	Preis, Betrag	C	n..15	R	n..15	Bruttopreis exclusive Zu- und Abschläge
5375	Preisart, Code	C	an..3	N		Nicht benutzt
5387	Preisart, Code	C	an..3	R	an..3	**SRP Empfohlener Einzelhandelspreis**
5284	Einzelpreis-Basismenge	C	n..9	O	n..9	Anzahl Handelseinheiten für die der Preis steht
6411	Maßeinheit, Code	C	an..3	O	an..3	**PCE Stück (GS1-Code)**

Bemerkung:
empf. Verkaufspreis

Beispiel:
`PRI+AAE:799::SRP'`
Der empfohle Einzelhandels-Verkaufspreis des Artikel beträgt 799,00 (inkl. Steuer) pro Stück

Bez = Objekt-Bezeichner
Nr = Laufende Segmentnummer im Guide
MaxWdh = Maximale Wiederholung der Segmente/Gruppen
Zähler = Nummer der Segmente/Gruppen im Standard

St = Status
EDIFACT: M=Muss/Mandatory, C=Conditional
Anwendung: R=Erforderlich/Required, O=Optional, D=Abhängig von/Dependent, A=Empfohlen/Advised, N=Nicht benutzt/Not used

© 2019, IWOfurn Service GmbH

Segmente

Zähler	Nr	Bez	St	MaxWdh	Ebene	Name
0970		**SG26**	C	200000	1	**Artikelposition**
		5. Positionsteil für ein fakturierte Einheit (Basisartikel, Sortiment, Gebinde, Set ...)				
1270		**SG30**	O	1	2	**Preisangabe / Katalog-Listenpreis**
1280	68	**PRI**	M	1	2	**Katalog-Listenpreis**

		Standard		Implementierung	
Bez	Name	St	Format	St	Format	Anwendung / Bemerkung
PRI						
C509	Preisinformation	C		R		
5125	Preis, Qualifier	M	an..3	M	an..3	**CAL Listenpreis**
5118	Preis, Betrag	C	n..15	R	n..15	Bruttopreis exclusive Zu- und Abschläge
5375	Preisart, Code	C	an..3	C	an..3	**CA Katalog**
5387	Preisart, Code	C	an..3	N		Nicht benutzt
5284	Einzelpreis-Basismenge	C	n..9	O	n..9	Anzahl Handelseinheiten für die der Preis steht
6411	Maßeinheit, Code	C	an..3	O	an..3	**PCE Stück (GS1-Code)**

Bemerkung:
Listenpreis laut IDM-Katalog

Die Angabe des Listenpreises muss immer als Stückpreisangabe erfolgen,
z.B. bei Arbeitsplatten die mit unterschiedlichen Längen bestellt werden können
ist hier der Listenpreis der bestellten/gelieferten Platte anzugeben.
"Preis pro Meter"-Angaben sind hier nicht zulässig.

Beispiel:
`PRI+CAL:900:CA'`
Der Listenpreis laut IDM-Katalog beträgt 900,00 EUR.

Bez = Objekt-Bezeichner
Nr = Laufende Segmentnummer im Guide
MaxWdh = Maximale Wiederholung der Segmente/Gruppen
Zähler = Nummer der Segmente/Gruppen im Standard

St = Status
EDIFACT: M=Muss/Mandatory, C=Conditional
Anwendung: R=Erforderlich/Required, O=Optional, D=Abhängig von/Dependent, A=Empfohlen/Advised, N=Nicht benutzt/Not used

© 2019, IWOfurn Service GmbH

Segmente

Zähler	Nr	Bez	St	MaxWdh	Ebene	Name
0970		**SG26**	C	200000	1	**Artikelposition**
		5. Positionsteil für ein fakturierte Einheit (Basisartikel, Sortiment, Gebinde, Set ...)				
1330		**SG31**	R	9999	2	**Konfigurationszuordnung**
1340	69	**RFF**	M	1	2	**Konfigurationszuordnung**

		Standard		Implementierung	
Bez	Name	St	Format	St	Format	Anwendung / Bemerkung
RFF						
C506	Referenz	M		M		
1153	Referenz, Qualifier	M	an..3	M	an..3	**SPC Konfigurationsnummer**
1154	Referenz, Identifikation	C	an..70	R	an..70	

Bemerkung:
Mit diesem Segment kann eine Artikelposition auf eine bestimmte Konfiguration verwiesen werden. Die in der jeweiligen Konfiguration angegebenen Informationen gelten für diesen Artikel.

Die einzelnen Angaben der Konfiguration können bei Bedarf in der Artikelposition überschrieben werden.

Beispiel:
`RFF+SPC:3'`
Für diese Position gelten die Angaben der Konfiguration Nr. 3

Bez = Objekt-Bezeichner
Nr = Laufende Segmentnummer im Guide
MaxWdh = Maximale Wiederholung der Segmente/Gruppen
Zähler = Nummer der Segmente/Gruppen im Standard

St = Status
EDIFACT: M=Muss/Mandatory, C=Conditional
Anwendung: R=Erforderlich/Required, O=Optional, D=Abhängig von/Dependent, A=Empfohlen/Advised, N=Nicht benutzt/Not used

© 2019, IWOfurn Service GmbH

Segmente

Zähler	Nr	Bez	St	MaxWdh	Ebene	Name
0970		**SG26**	C	200000	1	**Artikelposition**
		5. Positionsteil für ein fakturierte Einheit (Basisartikel, Sortiment, Gebinde, Set ...)				
1330		**SG31**	O	9999	2	**Referenzangabe / Fertigungsauftrag**
1340	70	**RFF**	M	1	2	**Fertigungsauftrag**

		Standard		Implementierung	
Bez	Name	St	Format	St	Format	Anwendung / Bemerkung
RFF						
C506	Referenz	M		M		
1153	Referenz, Qualifier	M	an..3	M	an..3	**VN Auftragsnummer (Lieferant)**
1154	Referenz, Identifikation	C	an..70	R	an..70	Belegnummer des Kundenauftrags
1156	Zeilennummer	C	an..6	A	an..6	Positionsnummer des Kundenauftrags

Bemerkung:
Referenz zur Bestellnummer und Bestellposition des Fertigungsauftrags.

Beispiel:
```
RFF+VN:FA-K-17361:12'
```
Diese Position besieht sich auf die Position 12 des Fertigungsauftrags FA-K-17361

Bez = Objekt-Bezeichner
Nr = Laufende Segmentnummer im Guide
MaxWdh = Maximale Wiederholung der Segmente/Gruppen
Zähler = Nummer der Segmente/Gruppen im Standard

St = Status
EDIFACT: M=Muss/Mandatory, C=Conditional
Anwendung: R=Erforderlich/Required, O=Optional, D=Abhängig von/Dependent, A=Empfohlen/Advised, N=Nicht benutzt/Not used

© 2019, IWOfurn Service GmbH

Segmente

Zähler	Nr	Bez	St	MaxWdh	Ebene	Name
0970		**SG26**	C	200000	1	**Artikelposition**
		5. Positionsteil für ein fakturierte Einheit (Basisartikel, Sortiment, Gebinde, Set ...)				
1330		**SG31**	O	9999	2	**Referenzangabe / Fertigungsauftrag**
1350	71	**DTM**	O	1	3	**Datum der Bestellung**

		Standard		Implementierung	
Bez	Name	St	Format	St	Format	Anwendung / Bemerkung
DTM						
C507	Datum/Uhrzeit/Zeitspanne	M		M		
2005	Datums- oder Uhrzeits- oder Zeitspannen-Funktion, Qualifier	M	an..3	M	an..3	**171 Referenzdatum/-zeit**
2380	Datum oder Uhrzeit oder Zeitspanne, Wert	C	an..35	C	an..35	Auftragsdatum
2379	Datums- oder Uhrzeit- oder Zeitspannen-Format, Code	C	an..3	C	an..3	**102 JJJJMMTT**

Bemerkung:
Datum des Auftrags:
Datum, wann der Auftrag erstellt wurde (DTM+137 des Auftrags)

Beispiel:
```
DTM+171:20180427:102'
```
Das Datum des Referenzangabe ist der 24.04.2018

Bez = Objekt-Bezeichner
Nr = Laufende Segmentnummer im Guide
MaxWdh = Maximale Wiederholung der Segmente/Gruppen
Zähler = Nummer der Segmente/Gruppen im Standard

St = Status
EDIFACT: M=Muss/Mandatory, C=Conditional
Anwendung: R=Erforderlich/Required, O=Optional, D=Abhängig von/Dependent, A=Empfohlen/Advised, N=Nicht benutzt/Not used

© 2019, IWOfurn Service GmbH

Segmente

Zähler	Nr	Bez	St	MaxWdh	Ebene	Name
0970		**SG26**	C	200000	1	**Artikelposition**
		5. Positionsteil für ein fakturierte Einheit (Basisartikel, Sortiment, Gebinde, Set ...)				
1330		**SG31**	O	9999	2	**Positionsreferenzen**
		Hier kann die Angabe erfolgen auf welche Position in einem anderen System bezieht. In der Regel ist dies die zugehörige Positionsnummer in der Warenwirtschaft oder dem Planungssystem in dem die Bestellung erzeugt wurde.				
1340	72	**RFF**	M	1	2	**Referenzangaben**

		Standard	Implementierung	
Bez	Name	St Format	St Format	Anwendung / Bemerkung
RFF				
C506	Referenz	M	M	
1153	Referenz, Qualifier	M an..3	M an..3	**ON Positionsnummer des Planungssystems** **ACD Positionsnummer der Warenwirtschaft** **LI Lifetime-ID**
1154	Referenz, Identifikation	C an..70	R an..70	Positionsnummer

Bemerkung:
In diesem Segment werden Positionen in anderen Systemen referenziert.

Beispiel:
`RFF+ACD:22'`
Artikelposition bezieht sich auf Position 22 der Bestellung in der Warenwirtschaft

`RFF+ACD:12.3.23'`
Artikelposition bezieht sich auf Position 12.3.23 der Bestellung im Planungssystem

Bez = Objekt-Bezeichner
Nr = Laufende Segmentnummer im Guide
MaxWdh = Maximale Wiederholung der Segmente/Gruppen
Zähler = Nummer der Segmente/Gruppen im Standard

St = Status
EDIFACT: M=Muss/Mandatory, C=Conditional
Anwendung: R=Erforderlich/Required, O=Optional, D=Abhängig von/Dependent, A=Empfohlen/Advised, N=Nicht benutzt/Not used

© 2019, IWOfurn Service GmbH

Segmente

Zähler	Nr	Bez	St	MaxWdh	Ebene	Name
0970		**SG26**	C	200000	1	**Artikelposition**
		5. Positionsteil für ein fakturierte Einheit (Basisartikel, Sortiment, Gebinde, Set ...)				
1360		**SG32**	O	99	2	**Anzahl und Art der Verpackung**
1370	73	**PAC**	M	1	2	**Packstück/Verpackung**

		Standard		Implementierung	
Bez	Name	St	Format	St	Format	Anwendung / Bemerkung
PAC						
7224	Packstückmenge	C	n..8	C	n..8	
C531	Verpackungsangaben	C		N		
7075	Verpackungsebene, Code	C	an..3	N		Nicht benutzt
C202	Verpackungsart	C		C		
7065	Art der Verpackung, Code	C	an..17	R	an..17	**200 Palette ISO 0 - 1/2 EURO-Palette (GS1-Code)** **201 Palette ISO 1 - 1/1 EURO-Palette (GS1-Code)** **PC Paket** **CT Karton**

Bemerkung:
Anzahl und Art der Verpackung
In diesem Segment können Angaben zu einzelnen Packstücken gemacht werden.
Als Packstück wird hierbei eine dedizierte Anzahl von Verpackungen einer bestimmten Verpackungsart angesehen.
D.h. es können z.B. 3 Stück Europlatten als ein einzelnes Packstück deklariert werden oder aber auch ein einzelner Karton.

Zu jedem Packstück können in den folgenden Segmenten weitergehende Angaben gemacht werden:
a) Gewichtsangaben zum jeweiligen Packstück
b) enthaltene Artikelmengen
c) Identifikationsmerkmale (wie Sendungsnummern / NVEs)

Packstücke mit unterschiedlichen Artikeln
Da eine Zuordnung von Artikeln zu Packstücken in dieser Nachrichtenart nicht möglich ist,
müssen Packstücke in denen mehrere (unterschiedliche) Artikel enthalten sind ggf. mehrfach angegeben werden.
D.h. das gleiche Packstück wird dann unter verschiedenene Artikelpositionen mehrfach deklariert.
Um das somit mehrfach deklarierte Packstück als gleiches Packstück zu erkennen kann dieses mit einer zusätzlichen Identifikationsnummer versehen werden (PCI+ILN+...).

Beispiel:
```
PAC+3++201'
```
Die Position besteht aus 3 EURO-Paletten

```
LIN+23++4387348927489:SRV'
QTY+131:1:PCE'
PAC+1++CT'
```
1 Stück des Artikel 4387348927489 wird in einem Karton geliefert

```
LIN+23++4387348927489:SRV'
QTY+131:1:PCE'
PAC+1++CT'
MEA+AAE+AAB+KGM:10'
PAC+1++CT'
MEA+AAE+AAB+KGM:5'
PAC+1++CT'
MEA+AAE+AAB+KGM:12'
```

Bez = Objekt-Bezeichner
Nr = Laufende Segmentnummer im Guide
MaxWdh = Maximale Wiederholung der Segmente/Gruppen
Zähler = Nummer der Segmente/Gruppen im Standard

St = Status
EDIFACT: M=Muss/Mandatory, C=Conditional
Anwendung: R=Erforderlich/Required, O=Optional, D=Abhängig von/Dependent, A=Empfohlen/Advised, N=Nicht benutzt/Not used

© 2019, IWOfurn Service GmbH

Segmente

1 Stück des Artikel 4387348927489 ist auf 3 Kartons verteilt. Die Kartons wiegen 5,10 und 12Kg.

```
LIN+23++4300000000009:SRV'
QTY+131:50:PCE'
PAC+1++CT'
QTY+131:15:PCE'
PAC+1++CT'
QTY+131:25:PCE'
PAC+1++CT'
QTY+131:10:PCE'
```

50 Stück des Artikel 4387348927489 sind auf 3 Kartons verteilt. Die Kartons enthalten 15,25 und 10 Stück des Artikels.

```
LIN+23++4300000000009:SRV'
QTY+131:50:PCE'
PAC+1++CT'
MEA+AAE+AAB+KGM:28'
PCI+ILN+5'
PCI+33E'
GIN+AW+27846127846182'
LIN+24++4355555555559:SRV'
QTY+131:20:PCE'
PAC+1++CT'
PCI+ILN+5'
```

Im Karton mit der Nummer 5 befinden sich 50 Stück 4300000000009 und 20 Stück 4355555555559. Der Karton wiegt 28Kg und hat die NVE 27846127846182.

© 2019, IWOfurn Service GmbH

Segmente

Zähler	Nr	Bez	St	MaxWdh	Ebene	Name
0970		**SG26**	C	200000	1	**Artikelposition**
		5. Positionsteil für ein fakturierte Einheit (Basisartikel, Sortiment, Gebinde, Set ...)				
1360		**SG32**	O	99	2	**Anzahl und Art der Verpackung**
1380	74	**MEA**	C	5	3	**Maße und Gewichte**

		Standard	Implementierung	
Bez	Name	St Format	St Format	Anwendung / Bemerkung
MEA				
6311	Messung, Zweck, Qualifier	M an..3	M an..3	**AAE Maßangabe** **PD Physische Größe (bestelltes Produkt)**
C502	Einzelheiten zu Maßangaben	C	C	
6313	Gemessene Dimension, Code	C an..3	C an..3	**AAA Nettogewicht einer Einheit** **AAB Bruttogewicht einer Einheit** **AAF Nettogewicht einer Einheit ohne Verpackung** **ABJ Volumen** **DP Tiefe** **HT Höhenmaßangabe** **LN Längenmaßangabe** **WD Breitenabmessungen** **DI Durchmesser**
C174	Maßwert/Bandbreite	C	C	
6411	Maßeinheit, Code	M an..3	M an..3	**MMT Millimeter** **CMT Zentimeter** **MTR Meter** **KGM Kilogramm** **MTQ Kubikmeter**
6314	Meßwert	C an..18	C an..18	Maßangabe des Packstücks

Bemerkung:
Maße der Verpackung/Packstück

Beispiel:
`MEA+AAE+AAB+KGM:500'`
Das Bruttogewicht der Packstücke beträgt 500Kg

Bez = Objekt-Bezeichner
Nr = Laufende Segmentnummer im Guide
MaxWdh = Maximale Wiederholung der Segmente/Gruppen
Zähler = Nummer der Segmente/Gruppen im Standard

St = Status
EDIFACT: M=Muss/Mandatory, C=Conditional
Anwendung: R=Erforderlich/Required, O=Optional, D=Abhängig von/Dependent, A=Empfohlen/Advised, N=Nicht benutzt/Not used

© 2019, IWOfurn Service GmbH

Segmente

Zähler	Nr	Bez	St	MaxWdh	Ebene	Name
0970		**SG26**	C	200000	1	**Artikelposition**
		5. Positionsteil für ein fakturierte Einheit (Basisartikel, Sortiment, Gebinde, Set ...)				
1360		**SG32**	O	99	2	**Anzahl und Art der Verpackung**
1390	75	**QTY**	C	5	3	**Menge**

		Standard		Implementierung	
Bez	Name	St	Format	St	Format	Anwendung / Bemerkung
QTY						
C186	Mengenangaben	M		M		
6063	Menge, Qualifier	M	an..3	M	an..3	**113 Zu liefernde Menge**
6060	Menge	M	an..35	M	an..35	
6411	Maßeinheit, Code	C	an..3	C	an..3	**PCE Stück (GS1-Code)**

Bemerkung:
In diesem Segment kann die Stückzahl des gelieferten Artikels im jeweiligen Packstück angegeben werden.

Diese Angabe kann entfallen wenn nur ein Packstück vorhanden ist. Dann gilt die Stückzahl die bei der jeweiligen Artikelposition angegeben ist.

Beispiel:
`QTY+113:20:PCE'`
In diesem Packstück befinden sich 200 Stück des zu liefernden Artikels.

Bez = Objekt-Bezeichner
Nr = Laufende Segmentnummer im Guide
MaxWdh = Maximale Wiederholung der Segmente/Gruppen
Zähler = Nummer der Segmente/Gruppen im Standard

St = Status
EDIFACT: M=Muss/Mandatory, C=Conditional
Anwendung: R=Erforderlich/Required, O=Optional, D=Abhängig von/Dependent, A=Empfohlen/Advised, N=Nicht benutzt/Not used

© 2019, IWOfurn Service GmbH

Segmente

Zähler	Nr	Bez	St	MaxWdh	Ebene	Name
0970		**SG26**	C	200000	1	**Artikelposition**
		5. Positionsteil für ein fakturierte Einheit (Basisartikel, Sortiment, Gebinde, Set ...)				
1360		**SG32**	O	99	2	**Anzahl und Art der Verpackung**
1440		**SG34**	C	99	3	**Beleginterne Packstücknummer**
1450	76	**PCI**	M	1	3	**Beleginterne Packstücknummer**

		Standard	Implementierung	
Bez	Name	St Format	St Format	Anwendung / Bemerkung
PCI				
4233	Markierungsanweisungen, Code	C an..3	C an..3	**IEN Packstück-Identitätsnummer (GS1-Code)**
C210	Markierungen und Aufkleber	C	C	
7102	Versandmarkierungen	M an..35	M an..35	

Bemerkung:
Eindeutige Packstücknummer innerhalb des Belegs.
Diese Angabe ist nur notwendig wenn das Packstück unterschiedliche Artikelpositionen enthält
und das selbe Packstück daher bei mehreren Artikelpositionen angegeben werden muss.

Sofern das Packstück nur einen bestimmten Artikel enthält (z.B. 50 Griffe) ist diese Kennzeichnung nicht notwendig.

Bei Packstücken die in dieser Form gekennzeichnet sind,
sind die weiteren Packstückinformationen (Gewicht, entahltene Mengen,...) nur beim ersten Auftreten des Packstücks anzugeben.

Beispiel:
```
PCI+ILN+1'
```
Das Packstück hat innerhalb des Belegs die Nummer 1

Bez = Objekt-Bezeichner
Nr = Laufende Segmentnummer im Guide
MaxWdh = Maximale Wiederholung der Segmente/Gruppen
Zähler = Nummer der Segmente/Gruppen im Standard

St = Status
EDIFACT: M=Muss/Mandatory, C=Conditional
Anwendung: R=Erforderlich/Required, O=Optional, D=Abhängig von/Dependent, A=Empfohlen/Advised, N=Nicht benutzt/Not used

© 2019, IWOfurn Service GmbH

Segmente

Zähler	Nr	Bez	St	MaxWdh	Ebene	Name
0970		**SG26**	C	200000	1	**Artikelposition**
		5. Positionsteil für ein fakturierte Einheit (Basisartikel, Sortiment, Gebinde, Set ...)				
1360		**SG32**	O	99	2	**Anzahl und Art der Verpackung**
1440		**SG34**	C	99	3	**Packstückidentifikation**
1450	77	**PCI**	M	1	3	**Packstückkennzeichnung**

		Standard	Implementierung	
Bez	Name	St Format	St Format	Anwendung / Bemerkung
PCI				
4233	Markierungsanweisungen, Code	C an..3	C an..3	**33E Ausgezeichnet mit der Nummer der Versandeinheit - NVE (SSCC)(GS1-Code)**

Bemerkung:
Angabe das die NVE (Nummer der Versandeinheit) verwendet wird.

Beispiel:
```
PCI+33E'
```
Das Packstück ist mit einer Sendungsnummer / NVE versehen.

Bez = Objekt-Bezeichner
Nr = Laufende Segmentnummer im Guide
MaxWdh = Maximale Wiederholung der Segmente/Gruppen
Zähler = Nummer der Segmente/Gruppen im Standard

St = Status
EDIFACT: M=Muss/Mandatory, C=Conditional
Anwendung: R=Erforderlich/Required, O=Optional, D=Abhängig von/Dependent, A=Empfohlen/Advised, N=Nicht benutzt/Not used

© 2019, IWOfurn Service GmbH

Segmente

Zähler	Nr	Bez	St	MaxWdh	Ebene	Name
0970		**SG26**	C	200000	1	**Artikelposition**
		5. Positionsteil für ein fakturierte Einheit (Basisartikel, Sortiment, Gebinde, Set ...)				
1360		**SG32**	O	99	2	**Anzahl und Art der Verpackung**
1440		**SG34**	C	99	3	**Packstückidentifikation**
1480	78	**GIN**	R	99	4	**Sendungsnummern(n)**

		Standard	Implementierung	
Bez	Name	St Format	St Format	Anwendung / Bemerkung
GIN				
7405	Objektidentifikation, Qualifier	M an..3	M an..3	**AW Nummer der Versandeinheit, NVE (SSCC)** **BJ Sendungsnummer**
C208	Identifikationsnummern-Bereich	M	M	
7402	Objekt, Identifikation	M an..35	M an..35	Identifikationsnummer der Versandeinheit

Bemerkung:
Trackingnummer oder NVE

Beispiel:
```
GIN+AW+435567299345621231'
```
Die NVE für das Packstück lautet 435567299345621231

Bez = Objekt-Bezeichner
Nr = Laufende Segmentnummer im Guide
MaxWdh = Maximale Wiederholung der Segmente/Gruppen
Zähler = Nummer der Segmente/Gruppen im Standard

St = Status
EDIFACT: M=Muss/Mandatory, C=Conditional
Anwendung: R=Erforderlich/Required, O=Optional, D=Abhängig von/Dependent, A=Empfohlen/Advised, N=Nicht benutzt/Not used

© 2019, IWOfurn Service GmbH

Segmente

Zähler	Nr	Bez	St	MaxWdh	Ebene	Name
0970		**SG26**	C	200000	1	**Artikelposition**
		5. Positionsteil für ein fakturierte Einheit (Basisartikel, Sortiment, Gebinde, Set ...)				
1710		**SG41**	O	99	2	**Zu- und Abschläge der Position**
1720	79	**ALC**	M	1	2	**Zu- oder Abschlag**

		Standard		Implementierung	
Bez	Name	St	Format	St	Format	Anwendung / Bemerkung
ALC						
5463	Zu- oder Abschlag, Qualifier	M	an..3	M	an..3	**A Abschlag** **C Zuschlag**
C552	Zu-/Abschlagsinformation	C		N		
1230	Zu- oder Abschlag, Nummer	C	an..35	N		Nicht benutzt
4471	Zahlungsausgleichsmittel, Code	C	an..3	N		Nicht benutzt
1227	Kalkulations-Folge, Code	C	an..3	R	an..3	Reihenfolge in der die Rabatte auf den Betrag angewendet werden. **1 Erste Kalkulationsstufe** **2 Zweite Kalkulationsstufe** **3 Dritte Kalkulationsstufe** **4 Vierte Kalkulationsstufe** **5 Fünfte Kalkulationsstufe** **6 Sechste Kalkulationsstufe**
C214	Identifikation besonderer Dienste und Leistungen	C		C		
7161	Besondere Dienste/Leistungen, Code	C	an..3	R	an..3	Art des Zu- oder Abschlags codiert **DI Abzug (Rabatt)** **IN Versicherung** **FC Frachtgebühren** **PC Verpacken** **MC Materialzuschlag (spezielle Materialien)** **CAI Zuschnittzuschlag**
1131	Codeliste, Code	C	an..17	N		Nicht benutzt
3055	Verantwortliche Stelle für die Codepflege, Code	C	an..3	R	an..3	**9 GS1**
7160	Besondere Dienste/Leistungen	C	an..35	O	an..35	Beschreibung des Zu- oder Abschlages

Bemerkung:
Beschreibung des Zu- oder Abschlags
z.B. Aktionsrabatt, Frachtkosten, Verpackungskosten etc.

Die Angabe der Zu-/ und Abschläge muss entsprechend der Kalkulationsreihenfolge erfolgen.

Bei jedem Zu-/Abschlag muss explizit der Rabattbetrag (MOA+8) und die Kalkulationsstufe angegeben werden.
Sofern es sich um einen prozentualen Zu-/Abschlag handelt ist zudem die Angabe des Basisbetrags (MOA+25) zwingend erforderlich.

Beispiel:
`ALC+A+++1+DI::9'`
Diese Position ist rabattiert.

```
ALC+A+++1+DI'
MOA+8:10.35:EUR'
```

Bez = Objekt-Bezeichner
Nr = Laufende Segmentnummer im Guide
MaxWdh = Maximale Wiederholung der Segmente/Gruppen
Zähler = Nummer der Segmente/Gruppen im Standard

St = Status
EDIFACT: M=Muss/Mandatory, C=Conditional
Anwendung: R=Erforderlich/Required, O=Optional, D=Abhängig von/Dependent, A=Empfohlen/Advised, N=Nicht benutzt/Not used

© 2019, IWOfurn Service GmbH

Segmente

Es wird ein Positionsrabatt in Höhe von 10,35 EUR gewährt.

© 2019, IWOfurn Service GmbH

Segmente

Zähler	Nr	Bez	St	MaxWdh	Ebene	Name
0970		**SG26**	C	200000	1	**Artikelposition**
		5. Positionsteil für ein fakturierte Einheit (Basisartikel, Sortiment, Gebinde, Set ...)				
1710		**SG41**	O	99	2	**Zu- und Abschläge der Position**
1780		**SG43**	C	1	3	**Prozentangabe**
1790	80	**PCD**	M	1	3	**Prozentangabe**

		Standard		Implementierung	
Bez	Name	St	Format	St	Format	Anwendung / Bemerkung
PCD						
C501	Prozentangaben	M		M		
5245	Prozentsatz, Qualifier	M	an..3	M	an..3	**3 Zu- oder Abschlag**
5482	Prozentsatz	C	n..10	C	n..10	Prozentsatz des Zu- oder Abschlages

Bemerkung:
Prozentsatz des Zu- oder Abschlages:
Gibt den Prozentwert des Zu- oder Abschlags an.

Beispiel:
```
PCD+3:5'
```
Der Zu- oder Abschlag beträgt 5%

Bez = Objekt-Bezeichner
Nr = Laufende Segmentnummer im Guide
MaxWdh = Maximale Wiederholung der Segmente/Gruppen
Zähler = Nummer der Segmente/Gruppen im Standard

St = Status
EDIFACT: M=Muss/Mandatory, C=Conditional
Anwendung: R=Erforderlich/Required, O=Optional, D=Abhängig von/Dependent, A=Empfohlen/Advised, N=Nicht benutzt/Not used

© 2019, IWOfurn Service GmbH

Segmente

Zähler	Nr	Bez	St	MaxWdh	Ebene	Name
0970		**SG26**	C	200000	1	**Artikelposition**
		5. Positionsteil für ein fakturierte Einheit (Basisartikel, Sortiment, Gebinde, Set ...)				
1710		**SG41**	O	99	2	**Zu- und Abschläge der Position**
1810		**SG44**	R	2	3	**Geldbetrag**
1820	81	**MOA**	M	1	3	**Geldbetrag**

		Standard	Implementierung	
Bez	Name	St Format	St Format	Anwendung / Bemerkung
MOA				
C516	Geldbetrag	M	M	
5025	Geldbetrag, Qualifier	M an..3	M an..3	**8 Zu- oder Abschlagsbetrag** **25 Zuschlags-/Abschlagsbasis**
5004	Geldbetrag	C n..35	R n..35	**Betrag** Betrag des Zu- oder Abschlages
6345	Währung, Code	C an..3	R an..3	**EUR Euro**

Bemerkung:
Betrag des Zu- oder Abschlages:
Gibt den Betrag des Zu- oder Abschlags an.

Beispiel:
`MOA+8:10.22:EUR'`
Der Zu- oder Abschlagsbetrag beträgt 10,22 EUR

Bez = Objekt-Bezeichner
Nr = Laufende Segmentnummer im Guide
MaxWdh = Maximale Wiederholung der Segmente/Gruppen
Zähler = Nummer der Segmente/Gruppen im Standard

St = Status
EDIFACT: M=Muss/Mandatory, C=Conditional
Anwendung: R=Erforderlich/Required, O=Optional, D=Abhängig von/Dependent, A=Empfohlen/Advised, N=Nicht benutzt/Not used

© 2019, IWOfurn Service GmbH

Segmente

Zähler	Nr	Bez	St	MaxWdh	Ebene	Name
0970		**SG26**	O	200000	1	**Variantenart einer Artikelposition**
		6. Variantenart einer Artikelposition				
0980	82	**LIN**	M	1	1	**Variantenart**

		Standard		Implementierung	
Bez	Name	St	Format	St	Format	Anwendung / Bemerkung
LIN						
1082	Positionsnummer	C	an..6	R	an..6	
1229	Handlungsanforderung/-benachrichtigung, Code	C	an..3	N		Nicht benutzt
C212	Waren-/Leistungsnummer, Identifikation	C		A		
7140	Produkt-/Leistungsnummer	C	an..35	R	an..35	**Variantenart-ID (IDM-Code)** T_NEW_CATALOG/FEATURE_DEFINITION/FEATURES/FEATURE/FEATURE_NO
7143	Art der Produkt-/Leistungsnummer, Code	C	an..3	R	an..3	**SA Artikelnummer des Lieferanten**
C829	Unterpositions-Informationen	C		R		
5495	Anzeige für Unterposition, Code	C	an..3	R	an..3	**1 Unterpositionsinformation**
1082	Positionsnummer	C	an..6	R	an..6	**Positionsnummer des Artikels** Angabe zu welchem Artikel die Variantenart gehört

Bemerkung:
Alle Abweichungen zur zugeordneten Konfiguration (unabhängig davon, ob es sich um Ausführungen oder Mehrpreise handelt) werden in der selben Unterpositionslogik wie bei den Variantenarten/Varianten der Konfigurationen angegeben. Die Variantenrt-Angaben der Position überschreiben hierbei die Angaben der zugeordneten Konfiguration.

Beispiel:
```
LIN+11++203:SA+1:10'
```
Hier folgen die Angaben zur Variantenart "Korpusfarbe innen" (IDM-Code 203) zu Artikelposition 10

```
LIN+35++155:SA+1:34'
IMD+C++OP'
LIN+36++K173:SA+1:35'
IMD+C++OPV'
IMD+F++:::Edelstahlfarben'
```
Die "Farbe der Glastürrahmen" (IDM Code 155) für Artikelposition 34 lautet "Edelstahl" (Herstellercode "K173").

Bez = Objekt-Bezeichner
Nr = Laufende Segmentnummer im Guide
MaxWdh = Maximale Wiederholung der Segmente/Gruppen
Zähler = Nummer der Segmente/Gruppen im Standard

St = Status
EDIFACT: M=Muss/Mandatory, C=Conditional
Anwendung: R=Erforderlich/Required, O=Optional, D=Abhängig von/Dependent, A=Empfohlen/Advised, N=Nicht benutzt/Not used

© 2019, IWOfurn Service GmbH

Segmente

Zähler	Nr	Bez	St	MaxWdh	Ebene	Name
0970		**SG26**	O	200000	1	**Variantenart einer Artikelposition**
		6. Variantenart einer Artikelposition				
0990	83	**PIA**	O	25	2	**Zusätzliche Produktidentifikation**

		Standard	Implementierung	
Bez	Name	St Format	St Format	Anwendung / Bemerkung
PIA				
4347	Produkt-/Erzeugnisnummer, Qualifier	M an..3	R an..3	**1 Zusätzliche Identifikation**
C212	Waren-/Leistungsnummer, Identifikation	M	M	
7140	Produkt-/Leistungsnummer	C an..35	R an..35	GTIN oder Kunden Id des Features
7143	Art der Produkt-/ Leistungsnummer, Code	C an..3	C an..3	**SRV GS1 Globale Artikelidentnummer, GTIN** **IN Artikelnummer des Käufers**

Bemerkung:
Zusätzliche Identifikationsnummern der Variantenart z.B.: GTIN oder Kunden ID

Beispiel:
```
PIA+1+4388726364127:SRV'
```
Die GTIN der Variantenart lautet 4388726364127

Bez = Objekt-Bezeichner
Nr = Laufende Segmentnummer im Guide
MaxWdh = Maximale Wiederholung der Segmente/Gruppen
Zähler = Nummer der Segmente/Gruppen im Standard

St = Status
EDIFACT: M=Muss/Mandatory, C=Conditional
Anwendung: R=Erforderlich/Required, O=Optional, D=Abhängig von/Dependent, A=Empfohlen/Advised, N=Nicht benutzt/Not used

© 2019, IWOfurn Service GmbH

Segmente

Zähler	Nr	Bez	St	MaxWdh	Ebene	Name
0970		**SG26**	O	200000	1	**Variantenart einer Artikelposition**
		6. Variantenart einer Artikelposition				
1000	84	**IMD**	R	1	2	**Variantenart (Markierung)**

		Standard		Implementierung	
Bez	Name	St	Format	St	Format	Anwendung / Bemerkung
IMD						
7077	Beschreibungsformat, Code	C	an..3	R	an..3	**C Code (aus der Liste der codepflegenden Organisation)**
C272	Produkt/Leistung	C		N		
7081	Produkt/Leistung, Code	C	an..3	N		Nicht benutzt
C273	Produkt-/ Leistungsbeschreibung	C		C		
7009	Produkt-/ Leistungsbeschreibung, Code	C	an..17	R	an..17	**OP Variantenart**

Bemerkung:
Segment kennzeichnet Position als Variantenart.

Beispiel:
```
IMD+C++OP'
```
Die Artikelposition ist als Variantenart markiert.

Bez = Objekt-Bezeichner
Nr = Laufende Segmentnummer im Guide
MaxWdh = Maximale Wiederholung der Segmente/Gruppen
Zähler = Nummer der Segmente/Gruppen im Standard

St = Status
EDIFACT: M=Muss/Mandatory, C=Conditional
Anwendung: R=Erforderlich/Required, O=Optional, D=Abhängig von/Dependent, A=Empfohlen/Advised, N=Nicht benutzt/Not used

© 2019, IWOfurn Service GmbH

Segmente

Zähler	Nr	Bez	St	MaxWdh	Ebene	Name
0970		**SG26**	O	200000	1	**Variantenart einer Artikelposition**
		6. Variantenart einer Artikelposition				
1000	85	**IMD**	R	1	2	**Name der Variantenart**

		Standard		Implementierung	
Bez	Name	St	Format	St	Format	Anwendung / Bemerkung
IMD						
7077	Beschreibungsformat, Code	C	an..3	R	an..3	**F Bezeichnung der Variantenart**
C272	Produkt/Leistung	C		N		
7081	Produkt/Leistung, Code	C	an..3	N		Nicht benutzt
C273	Produkt-/ Leistungsbeschreibung	C		R		
7009	Produkt-/ Leistungsbeschreibung, Code	C	an..17	N		Nicht benutzt
1131	Codeliste, Code	C	an..17	N		Nicht benutzt
3055	Verantwortliche Stelle für die Codepflege, Code	C	an..3	N		Nicht benutzt
7008	Produkt-/ Leistungsbeschreibung	C	an..256	R	an..256	Bezeichnung der Variantenart

Bemerkung:
Segment enthält die Bezeichnung der Variantenart.
Die Bezeichnung der Variantenart muss immer angegeben werden.

Beispiel:
`IMD+F++:::Korpusausführung'`
Der Name des Variantenart lautet "Korpusausführung"

Bez = Objekt-Bezeichner
Nr = Laufende Segmentnummer im Guide
MaxWdh = Maximale Wiederholung der Segmente/Gruppen
Zähler = Nummer der Segmente/Gruppen im Standard

St = Status
EDIFACT: M=Muss/Mandatory, C=Conditional
Anwendung: R=Erforderlich/Required, O=Optional, D=Abhängig von/Dependent, A=Empfohlen/Advised, N=Nicht benutzt/Not used

© 2019, IWOfurn Service GmbH

Segmente

Zähler	Nr	Bez	St	MaxWdh	Ebene	Name
0970		**SG26**	O	200000	1	**Variante einer Artikelposition**
		7. Variante einer Artikelposition				
0980	86	**LIN**	M	1	1	**Variante**

		Standard		Implementierung	
Bez	Name	St	Format	St	Format	Anwendung / Bemerkung
LIN						
1082	Positionsnummer	C	an..6	R	an..6	
1229	Handlungsanforderung/-benachrichtigung, Code	C	an..3	N		Nicht benutzt
C212	Waren-/Leistungsnummer, Identifikation	C		O		
7140	Produkt-/Leistungsnummer	C	an..35	R	an..35	**Lieferanten-ID der Option** T_NEW_CATALOG/FEATURE_DEFINITION/FEATURES/FEATURE/OPTIONS/OPTION/OPTION_KEY bei Angabe des Programms (IDM-Variantenart 1) erfolgt hier die Angabe des Programmschlüssel: T_NEW_CATALOG/FEATURE_DEFINITION/FEATURES/FEATURE/OPTIONS/OPTION/STYLE_REF/STYLE_NO bei Angabe der Sockelhöhe (IDM-Variantenart 402) erfolgt hier die wirkliche Sockelhöhe in mm.
7143	Art der Produkt-/Leistungsnummer, Code	C	an..3	R	an..3	**SA Artikelnummer des Lieferanten**
C829	Unterpositions-Informationen	C		R		
5495	Anzeige für Unterposition, Code	C	an..3	R	an..3	**1 Unterpositionsinformation**
1082	Positionsnummer	C	an..6	R	an..6	Positionsnummer der Variantenart dem diese Variante zugeordnet ist

Bemerkung:
Diese Segmentgruppe wird verwendet um die Variante einer Variantenart darzustellen.
Eine Variante stellt einen Variantenart-Wert dar (bestehend aus Variantencode und Variantenbezeichnung).
Je Variantenart ist nur eine Variante zulässig.

Der Variantencode enspricht dem Attribut
T_NEW_CATALOG/FEATURE_DEFINITION/FEATURES/FEATURE/OPTIONS/OPTION/OPTION_KEY

Eine Ausnahme stellen das "Programm" (IDM-Code 1) und die "Sockelhöhe"(IDM-Code 402) dar.
Bei Angabe des Programms erfolgt hier die Angabe des Programmschlüssel:
T_NEW_CATALOG/FEATURE_DEFINITION/FEATURES/FEATURE/OPTIONS/OPTION/STYLE_REF/STYLE_NO

Bei Angabe des Sockelhöhe wird hier die wirkliche Sockelhöhe in mm angegeben und nicht der OPTION_KEY.

Beispiel:
```
LIN+12++DM-WS:SA+1:11'
```
Die Variante (Pos. 12) ist eine Unterposition des Variantenart "Korpusausführung"(Pos.11) und hat die ID "DM-WS"

Bez = Objekt-Bezeichner
Nr = Laufende Segmentnummer im Guide
MaxWdh = Maximale Wiederholung der Segmente/Gruppen
Zähler = Nummer der Segmente/Gruppen im Standard

St = Status
EDIFACT: M=Muss/Mandatory, C=Conditional
Anwendung: R=Erforderlich/Required, O=Optional, D=Abhängig von/Dependent, A=Empfohlen/Advised, N=Nicht benutzt/Not used

© 2019, IWOfurn Service GmbH

Segmente

Zähler	Nr	Bez	St	MaxWdh	Ebene	Name
0970		**SG26**	O	200000	1	**Variante einer Artikelposition**
		7. Variante einer Artikelposition				
0990	87	**PIA**	O	25	2	**Zusätzliche Produktidentifikation**

		Standard	Implementierung	
Bez	Name	St Format	St Format	Anwendung / Bemerkung
PIA				
4347	Produkt-/Erzeugnisnummer, Qualifier	M an..3	M an..3	**1 Zusätzliche Identifikation**
C212	Waren-/Leistungsnummer, Identifikation	M	M	
7140	Produkt-/Leistungsnummer	C an..35	R an..35	GTIN oder Kunden Id der Variante
7143	Art der Produkt-/ Leistungsnummer, Code	C an..3	R an..3	**SRV GS1 Globale Artikelidentnummer, GTIN** **IN Artikelnummer des Käufers**

Bemerkung:
Zusätzliche Identifikationsnummern der Variante z.B.: GTIN oder Kunden ID

Beispiel:
```
PIA+1+43556277645385:SRV'
```
Die GTIN der Variante lautet 43556277645385

Bez = Objekt-Bezeichner
Nr = Laufende Segmentnummer im Guide
MaxWdh = Maximale Wiederholung der Segmente/Gruppen
Zähler = Nummer der Segmente/Gruppen im Standard

St = Status
EDIFACT: M=Muss/Mandatory, C=Conditional
Anwendung: R=Erforderlich/Required, O=Optional, D=Abhängig von/Dependent, A=Empfohlen/Advised, N=Nicht benutzt/Not used

© 2019, IWOfurn Service GmbH

Segmente

Zähler	Nr	Bez	St	MaxWdh	Ebene	Name
0970		**SG26**	O	200000	1	**Variante einer Artikelposition**
		7. Variante einer Artikelposition				
1000	88	**IMD**	R	99	2	**Variante (Markierung)**

		Standard		Implementierung	
Bez	Name	St	Format	St	Format	Anwendung / Bemerkung
IMD						
7077	Beschreibungsformat, Code	C	an..3	R	an..3	**C Code (aus der Liste der codepflegenden Organisation)**
C272	Produkt/Leistung	C		N		
7081	Produkt/Leistung, Code	C	an..3	N		Nicht benutzt
C273	Produkt-/ Leistungsbeschreibung	C		R		
7009	Produkt-/ Leistungsbeschreibung, Code	C	an..17	R	an..17	**OPV Variante**

Bemerkung:
Segment kennzeichnet den Artikel als Variante.

Beispiel:
```
IMD+C++OPV'
```
Die Artikelposition ist als Variante markiert

Bez = Objekt-Bezeichner
Nr = Laufende Segmentnummer im Guide
MaxWdh = Maximale Wiederholung der Segmente/Gruppen
Zähler = Nummer der Segmente/Gruppen im Standard

St = Status
EDIFACT: M=Muss/Mandatory, C=Conditional
Anwendung: R=Erforderlich/Required, O=Optional, D=Abhängig von/Dependent, A=Empfohlen/Advised, N=Nicht benutzt/Not used

© 2019, IWOfurn Service GmbH

Segmente

Zähler	Nr	Bez	St	MaxWdh	Ebene	Name
0970		**SG26**	O	200000	1	**Variante einer Artikelposition**
		7. Variante einer Artikelposition				
1000	89	**IMD**	A	99	2	**Bezeichnung der Variante**

		Standard		Implementierung	
Bez	Name	St	Format	St	Format	Anwendung / Bemerkung
IMD						
7077	Beschreibungsformat, Code	C	an..3	R	an..3	**F Bezeichnung der Variante**
C272	Produkt/Leistung	C		N		
7081	Produkt/Leistung, Code	C	an..3	N		Nicht benutzt
C273	Produkt-/ Leistungsbeschreibung	C		R		
7009	Produkt-/ Leistungsbeschreibung, Code	C	an..17	N		Nicht benutzt
1131	Codeliste, Code	C	an..17	N		Nicht benutzt
3055	Verantwortliche Stelle für die Codepflege, Code	C	an..3	N		Nicht benutzt
7008	Produkt-/ Leistungsbeschreibung	C	an..256	R	an..256	**Bezeichnung der Variante** T_NEW_CATALOG/FEATURE_DEFINITION/FEATURES/ FEATURE/OPTIONS/OPTION/OPTION_TEXT/ TEXT_LINE/TEXT

Bemerkung:
Segment enthält die Bezeichnung der Variante.

Beispiel:
```
IMD+F++:::Damast weiß'
```
Die Varianten-Bezeichnung der Korpusausführung lautet "Damast weiß"

Bez = Objekt-Bezeichner
Nr = Laufende Segmentnummer im Guide
MaxWdh = Maximale Wiederholung der Segmente/Gruppen
Zähler = Nummer der Segmente/Gruppen im Standard

St = Status
EDIFACT: M=Muss/Mandatory, C=Conditional
Anwendung: R=Erforderlich/Required, O=Optional, D=Abhängig von/Dependent, A=Empfohlen/Advised, N=Nicht benutzt/Not used

© 2019, IWOfurn Service GmbH

Segmente

Zähler	Nr	Bez	St	MaxWdh	Ebene	Name
2200	90	**UNS**	M	1	0	**Abschnitts-Kontrollsegment**

		Standard		Implementierung	
Bez	Name	St	Format	St	Format	Anwendung / Bemerkung
UNS					
0081	Abschnittskennung, codiert	M	a1	M	a1	**S Trennung Positions-/Summenteil**

Bemerkung:
Das UNS Segment leitet den Summenteil der Nachricht ein.
Dies ist ein Pflichtsegment und muss auch angegeben werden wenn keine Summen angegeben werden.

Beispiel:
```
UNS+S'
```

Bez = Objekt-Bezeichner
Nr = Laufende Segmentnummer im Guide
MaxWdh = Maximale Wiederholung der Segmente/Gruppen
Zähler = Nummer der Segmente/Gruppen im Standard

St = Status
EDIFACT: M=Muss/Mandatory, C=Conditional
Anwendung: R=Erforderlich/Required, O=Optional, D=Abhängig von/Dependent, A=Empfohlen/Advised, N=Nicht benutzt/Not used

© 2019, IWOfurn Service GmbH

Segmente

Zähler	Nr	Bez	St	MaxWdh	Ebene	Name
		Nachrichtenfuss Summenteil				
2210	91	**MOA**	C	12	1	**Gesamtbetrag**

		Standard		Implementierung	
Bez	Name	St	Format	St	Format	Anwendung / Bemerkung
MOA						
C516	Geldbetrag	M		M		
5025	Geldbetrag, Qualifier	M	an..3	M	an..3	**79 Netto-Gesamtpositionsbetrag** **86 Gesamtbetrag inkl. Steuern** **124 Steuerbetrag** **125 Steuerpflichtiger Betrag** **131 Gesamtzu-/abschläge**
5004	Geldbetrag	C	n..35	R	n..35	Betrag des Belegs über alle Steuersätze
6345	Währung, Code	C	an..3	R	an..3	**EUR Euro**

Bemerkung:
Beträge auf Belegebene
Folgende Beträge sind Pflichtangaben:
79: Gesamtsumme alle Positionen (exkl. USt)
124: Umsatzsteuerbetrag
86: Auftragssumme (inkl. USt)

Die Auftragssumme (MOA+86) entspricht dem in der Rechnung ausgewiesenen Rechnungsendbetrag (MOA+77)

Beispiel:
`MOA+79:822.88:EUR'`
Der Gesamtpositionsbetrag beträgt 822,88 EUR (ohne USt)

```
MOA+79:822.88:EUR'
MOA+124:156,35
MOA+86:979.23:EUR'
```
Die Auftragssumme beträgt 979,23 EUR (enthält 156,35 EUR USt auf die Netto-Gesamtsumme von 822,88 EUR)

Bez = Objekt-Bezeichner
Nr = Laufende Segmentnummer im Guide
MaxWdh = Maximale Wiederholung der Segmente/Gruppen
Zähler = Nummer der Segmente/Gruppen im Standard

St = Status
EDIFACT: M=Muss/Mandatory, C=Conditional
Anwendung: R=Erforderlich/Required, O=Optional, D=Abhängig von/Dependent, A=Empfohlen/Advised, N=Nicht benutzt/Not used

© 2019, IWOfurn Service GmbH

Segmente

Zähler	Nr	Bez	St	MaxWdh	Ebene	Name
2270	92	**UNT**	M	1	0	**Nachrichten-Endesegment**

		Standard	Implementierung	
Bez	Name	St Format	St Format	Anwendung / Bemerkung
UNT				
0074	Anzahl der Segmente in einer Nachricht	M n..6	M n..6	
0062	Nachrichten-Referenznummer	M an..14	M an..14	Eindeutige Nachrichtenreferenz des Absenders. Identisch mit DE 0062 im UNH.

Bemerkung:

Beispiel:
`UNT+72+1'`
Der Beleg besteht aus 72 Segmenten

Bez = Objekt-Bezeichner
Nr = Laufende Segmentnummer im Guide
MaxWdh = Maximale Wiederholung der Segmente/Gruppen
Zähler = Nummer der Segmente/Gruppen im Standard

St = Status
EDIFACT: M=Muss/Mandatory, C=Conditional
Anwendung: R=Erforderlich/Required, O=Optional, D=Abhängig von/Dependent, A=Empfohlen/Advised, N=Nicht benutzt/Not used

© 2019, IWOfurn Service GmbH

Segmente

Zähler	Nr	Bez	St	MaxWdh	Ebene	Name
0000	93	**UNZ**	M	1	0	**Nutzdaten-Endesegment**

		Standard	Implementierung	
Bez	Name	St Format	St Format	Anwendung / Bemerkung
UNZ				
0036	Datenaustauschzähler	M n..6	M n..6	
0020	Datenaustauschreferenz	M an..14	M an..14	Eindeutige Datenaustausch-Referenznummer (Dateizähler). Entspricht der Angabe im UNB 0020.

Bemerkung:

Beispiel:

```
UNZ+1+3245781'
```

Die Nachrichtet beinhaltet 1 Beleg.

Bez = Objekt-Bezeichner
Nr = Laufende Segmentnummer im Guide
MaxWdh = Maximale Wiederholung der Segmente/Gruppen
Zähler = Nummer der Segmente/Gruppen im Standard

St = Status
EDIFACT: M=Muss/Mandatory, C=Conditional
Anwendung: R=Erforderlich/Required, O=Optional, D=Abhängig von/Dependent, A=Empfohlen/Advised, N=Nicht benutzt/Not used

© 2019, IWOfurn Service GmbH

Beispielnachricht

Nr	Bez	Beispiel
1	**UNA**	`UNA:+.? '`
2	**UNB**	`UNB+UNOC:3+4041116000009:14+4399901793453:14+180428:1018+3245781++++ +EANCOM_ORDRSP_V3.00'` Der Absender der Nachricht lautet 4041116000009, der Empfänger lautet 4399901793453. Die Nachricht wurde am 28.04.2018 um 10:18h erstellt und trägt die eindeutige Referenznummer 3245781.
Nachrichtenkopf		
3	**UNH**	`UNH+1+ORDRSP:D:01B:UN:EAN010'` Bei dieser Nachricht handelt es sich um eine Edifact ORDRSP.
4	**BGM**	`BGM+231+AB12345+2'` Bei diesem Beleg handelt es sich um eine ergänzende Auftragsbestätigung mit der Belegnummer AB12345.
5	**DTM**	`DTM+137:20180428:102'` Der Beleg wurde am 28.04.2018 erstellt.
6	**DTM**	`DTM+2:20180502:102'` Das geforderte Lieferdatum ist der 02.05.2018
7	**DTM**	`DTM+76:20180503:102'` Das geplante Lieferdatum ist der 02.05.2018
8	**DTM**	`DTM+334:201805011300:203'` Auftragsänderungen können bis zum 01.05.2018 13:00h berücksichtigt werden.
9	**DTM**	`DTM+79:20190502:102'` Das zugesagte Versanddatum ist der 02.05.2019

10	**ALI**	`ALI+++X1+000'`
		Es wird keine Nachlieferung bei Teillieferung akzeptiert.
		Es handelt sich um einen "Standard Lagerauftrag"
		`ALI+++X2+220`
		Es handelt sich um eine Musterbestellung.
		Teillieferungen werden akzeptiert.
		`ALI+++144`
		Auftrag soll komplett geliefert werden (keine Teillieferung gewünscht)

11	**FTX**	`FTX+AAI+1++Wir danken für Ihren Auftrag:Freitext 2:Freitext 3:Freite xt 4:Freitext 5'` Allgemeine Freitextinformation zum Beleg.

12	**FTX**	`FTX+MUL+1+50+Packzettel.pdf:99'`
		Es ist ein Packzettel im PDF-Format angehängt; Dateiname: Packzettel.pdf
		`FTX+MUL+1+50+GRD2873.pdf+11+Grundrissplan aus Planungssystem'`
		Es ist ein Grundrissplan (PDF-Datei) mit dem Dateinamen GRD2873.pdf angehängt

	SG1	

13	**RFF**	`RFF+CR:OBJ2638'`
		Die Komissionsnummer lautet OBJ2638
		
		`RFF+UC:Mueller Lohe'`
		Der Küchen-Kommissionsname lautet "Mueller Lohe"

	SG1	
14	**RFF**	`RFF+ON:BE7732'` Die Belegnummer der Bestellung lautet BE7732
	SG1	

Nr = Laufende Segmentnummer im Guide
Bez = Segment-/Gruppen-Bezeichner

© 2019, IWOfurn Service GmbH

Beispielnachricht

Nr	Bez	Beispiel
15	RFF	`RFF+PP:2'` Diese Bestellbestätigung bezieht sich auf die Auftragsänderung mit der laufenden Nummer 2
	SG1	
16	RFF	`RFF+BO:2367'` Die Rahmenauftragsnummer lautet 2367
17	DTM	`DTM+171:20180131:102'` Das Belegdatum des Referenzbelegs lautet 31.01.2018
	SG3	

18	NAD	`NAD+BY+8765432123456::9'`
		Die GLN des Käufers lautet 8765432123456
		`NAD+DP++Hans Meyer+Musterstraße 1+Musterstadt+77777+DE`
		Die Lieferadresse lautet:
		Hans Meyer
		Musterstraße 1
		77777 Musterstadt
		Deutschland

	SG4	
19	RFF	`RFF+VA:DE4324789142'` Die Umsatzsteuer-ID des Beteiligten lautet DE4324789142
	SG4	
20	RFF	`RFF+FC:12345-131312'` Die Steuernummer des Beteiligten lautet 12345-131312
	SG4	
21	RFF	`RFF+AGB:832637'` Die Kundennummer beim Zentralregulierer lautet 832637
	SG4	
22	RFF	`RFF+CT:VAB-938/18'` Die Vertragsnummer lautet VAB-938/18
	SG4	
23	RFF	`RFF+IT:KD98234'` Die Kundennummer lautet KD98234
	SG4	
24	RFF	`RFF+XA:DE 12345678'` Die WEEE-Registrierungsnummer lautet DE 12345678
	SG6	
25	CTA	`CTA+MGR+EK:Einkauf'` Ansprechpartner ist der Einkausleiter
26	COM	`COM+0711/1234567:TE'` Die Telefonnummer lautet 0711/1234567
	SG8	
27	CUX	`CUX+2:EUR'` Alle Beleg-Beträge sind (sofern nicht anders angegeben) in EURO.
	SG13	

Nr = Laufende Segmentnummer im Guide
Bez = Segment-/Gruppen-Bezeichner

© 2019, IWOfurn Service GmbH

Beispielnachricht

Nr	Bez	Beispiel
28	**PAC**	`PAC+9++201'` Der Lieferung wird aus 9 EURO-Paletten bestehen.
	SG19	

29	**ALC**	`ALC+A+:1++1+DI:::Frühlingsrabatt.'`
		
		`ALC+A+WG23:CG++1+GC::9:Warengruppenrabatt auf WG23 (10%)'`
		`PCD+3:10'`
		`MOA+25:200:EUR'`
		`MOA+8:20:EUR'`
		Es wird ein Rabatt für die Warengruppe WG23 in Höhe von 10% auf den Basisbetrag 200,00 EUR (=20,00 EUR) gewährt.
		`ALC+N+WG1:CG+++GC::9:Summe WG1'`
		`MOA+25:2619.2'`
		`ALC+A+WG1:CG++1+GC::9:Rabat W508'`
		`MOA+8:955'`
		`MOA+25:2619.2'`
		`ALC+A+WG1:CG++2+GC::9:Sofortrabatt'`
		`PCD+3:26'`
		`MOA+8:432.69'`
		`MOA+25:1664.2'`
		Summe WG1 : 2.619,20 EUR
		- Rabatt W508 : 955,00 EUR (Kalkulationsstufe 1)
		- Sofortrabatt (25%) : 432,69 EUR (Kalkulationsstufe 2)
		= Zwischensumme : 1.231,51 EUR (wird nicht angegeben)
		`ALC+N+WG2:CG+++GC::9:Summe WG2'`
		`MOA+25:34'`
		Summe WG2 : 34,00 EUR
		(Informativ ohne nachfolgende Rabatte oder Zuschläge)
		
		`LIN+10'`
		`PIA+5+WG23:CG:91'`
		Artikelposition 10 ist als Artikel der Warengruppe WG23 gekennzeichnet

	SG21	
30	**PCD**	`PCD+3:5'` Der Zu- oder Abschlag beträgt 5%
	SG22	
31	**MOA**	`MOA+8:10.22:EUR'` Der Zu- oder Abschlagsbetrag beträgt 10,22 EUR
1. Konfiguration (Spezifikation für Variantenartikel)		
	SG26	

Nr = Laufende Segmentnummer im Guide
Bez = Segment-/Gruppen-Bezeichner

© 2019, IWOfurn Service GmbH

Beispielnachricht

Nr	Bez	Beispiel

32	**LIN**	`LIN+1'`
		Hier beginnen die Angaben der Konfiguration Nr. 1
		
		`LIN+1'`
		`IMD+C++SPC'`
		`...`
		`LIN+2'`
		`IMD+C++SPC'`
		`LIN+3++402:SA+1:2'`
		`IMD+C++OP'`
		`LIN+4++125:SA+1:3'`
		`IMD+C++OPV'`
		Konfiguration Nr. 2 beinhaltet die Sockelhöhe 125mm (IDM-Code 402)
		
		`LIN+3'`
		`IMD+C++SPC'`
		`LIN+4++1:SA+1:3'`
		`IMD+C++OP'`
		`IMD+F++:::Programm'`
		`LIN+5++NOVA:SA+1:4'`
		`IMD+C++OPV'`
		`IMD+F++:::NOVA Serie'`
		Konfiguration Nr. 3 beinhaltet die Variantenart "Programm" (IDM-Code 1) mit den Programmschlüssel "NOVA"
		
		`LIN+8++ART123456:SA'`
		`IMD+C++BA'`
		`RFF+SPC:3'`
		Der Artikel auf Position 8, mit der Lieferantennummer ART123456, ist ein Basisartikel, für den alle Varianteninformationen der Konfiguration Nr. 3 gültig sind.

33	**PIA**	`PIA+5+230:36::91'` Die IDM-Hersteller-ID lautet 230
34	**IMD**	`IMD+C++SPC'` Die Artikelposition ist als Konfiguration markiert.

2. Variantenart einer Konfiguration

	SG26	

35	**LIN**	`LIN+11++1:SA+1:1'`
		Hier folgen die Angaben zur Variantenart "Programm" (IDM-Code 1) der Konfiguration Nr. 1
		
		`LIN+3'`
		`IMD+C++SPC'`
		`LIN+14++200:SA+1:3'`
		`IMD+C++OP'`
		`LIN+15++K1:SA+1:14'`
		`IMD+C++OPV'`
		`IMD+F++:::Kunststoff'`
		Die Variantenart (IDM-Variantenart 200 = "Korpusausführung") in der Variante "Kunststoff" (Varianten-Code "K1") bezieht sich auf Konfiguration Nr. 3

36	**PIA**	`PIA+1+4355627764578:SRV'` Die GTIN des Variantenart lautet 4355627764578
37	**IMD**	`IMD+C++OP'` Die Artikelposition ist als Variantenart markiert.
38	**IMD**	`IMD+F++:::Programm'` Der Name der Variantenart lautet "Programm"

Nr = Laufende Segmentnummer im Guide
Bez = Segment-/Gruppen-Bezeichner

© 2019, IWOfurn Service GmbH

Beispielnachricht

Nr	Bez	Beispiel
3. Variante (Wert einer Variantenart)		
	SG26	
39	**LIN**	**LIN+12++NOVA:SA+1:11'** Die Variante (Pos. 12) ist eine Unterposition der Variantenart "Programm"(Pos.11) und hat die ID "NOVA"
40	**PIA**	**PIA+1+43556277645385:SRV'** Die GTIN der Variante lautet 43556277645385
41	**IMD**	**IMD+C++OPV'** Die Artikelposition ist als Variante markiert
42	**IMD**	**IMD+F++:::NOVA Serie'** Die Varinaten-Bezeichnung des Programms lautet "NOVA Serie"
4. Sammelpositionen		
	SG26	
43	**LIN**	**LIN+45'** Es folgen Angaben zur einer Sammelposition **LIN+2'** **IMD+C++CMP'** **IMD+C+YX3+100'** Bei Artikelposition 2 handelt es sich um einen Sammelartikel der Produktgruppe "Block".
44	**IMD**	**IMD+C++CMP'** Es handelt sich um eine Sammelposition (z.B. von Langteilen)
45	**IMD**	**IMD+C+XY3+8'** Die Sammelposition enthält Langartikel der Art "Deckenblende" (Code 8)
5. Positionsteil für ein fakturierte Einheit (Basisartikel, Sortiment, Gebinde, Set ...)		
	SG26	
46	**LIN**	**LIN+1++ART17821:SA+1:X'** Die Artikelposition 1 hat die GTIN 4312345678910
47	**PIA**	**PIA+5+230:36::91'** Die IDM-Hersteller-ID lautet 230
48	**PIA**	**PIA+5+4312345678910:SRV::91'** Die GTIN des Artikels lautet 4312345678910
49	**PIA**	**PIA+5+182346278:MF::91'** Die Hersteller-EDV-Nummer des Artikels lautet 182346278
50	**PIA**	**PIA+5+FT3467:VP::91'** Die Fertigunsgstype des Artikels lautet FT3467
51	**PIA**	**PIA+5+TG2:GU::91'** Die Tauschgruppe des Artikels lautet TG2
52	**PIA**	**PIA+5+WG23:CG::91'** Die Warengruppe des Artikels lautet WG23
53	**PIA**	**PIA+1+LRU:68::91'** Die Sichtseiten des Artikels sind: Links, Rechts und Unten
54	**IMD**	**IMD+A++:::Funktions Sofa Holle:Holle Schlafsofa'** Die Artikelbezeichnung des Lieferanten/Rechnungsstellers lautet "Funktions-Sofa Holle", die Kundenzeichnung des Artikels lautet "Holle Schlafsofa".

Nr = Laufende Segmentnummer im Guide
Bez = Segment-/Gruppen-Bezeichner

© 2019, IWOfurn Service GmbH

Beispielnachricht

Nr	Bez	Beispiel

55	**IMD**	`IMD+C++BA'`
		Es handelt sich um einen Basisartikel (ein konfigurierbarer Artikel der über Optionen näher spezifiziert wird).
		`IMD+C++TU`
		Bei diesem Artikel handelt es sich um eine Handelseinheit.

56	**MEA**	`MEA+AAE+WD+MMT:1200'` Die Breite des Artikels beträgt 1200mm
57	**QTY**	`QTY+131:2:PCE'` Die Liefermenge beträgt 2 Stück.

58	**QTY**	`QTY+83:1:PCE'`
		1 Stück wird nachgeliefert
		`QTY+21:3:PCE`
		Die bestellte Menge beträgt 3 Stück.

59	**DTM**	`DTM+2:20180515:102'` Das geforderte Lieferdatum dieser Position ist der 15.05.2018
60	**DTM**	`DTM+76:20180520:102'` Das zugesicherte Lieferdatum dieser Position ist der 20.05.2018
61	**MOA**	`MOA+203:1047.99:EUR'` Der Gesamtpositionsbetrag beläuft sich auf 1047,99 EUR
62	**MOA**	`MOA+131:-2.55:EUR'` Bei dieser Position sind 2,55 EUR Rabatt eingerechnet.
63	**MOA**	`MOA+64:20.00:EUR'` Bei dieser Position sind 20,00 EUR Frachtkosten eingerechnet.
64	**FTX**	`FTX+ZZZ+1++Freitext 1:Freitext 2:Freitext 3'` Freitextinformationen zum Artikel
	SG30	

65	**PRI**	`PRI+AAA:230.50'`
		Der Nettopreis beträgt 230,50 pro Stück
		`PRI+AAA:1240.90:::100:KGM`
		Der Nettopreis beträgt 1240,90 pro 100 Kg

	SG30	

66	**PRI**	`PRI+AAB:4.79:::1:PCE'`
		Der Bruttopreis beträgt 4,79 pro Stück
		`PRI+AAA:1240.90:::100:KGM`
		Der Nettopreis beträgt 1240,90 pro 100 Kg

	SG30	
67	**PRI**	`PRI+AAE:799::SRP'` Der empfohle Einzelhandels-Verkaufspreis des Artikel beträgt 799,00 (inkl. Steuer) pro Stück
	SG30	
68	**PRI**	`PRI+CAL:900:CA'` Der Listenpreis laut IDM-Katalog beträgt 900,00 EUR.
	SG31	
69	**RFF**	`RFF+SPC:3'` Für diese Position gelten die Angaben der Konfiguration Nr. 3
	SG31	

Nr = Laufende Segmentnummer im Guide
Bez = Segment-/Gruppen-Bezeichner

© 2019, IWOfurn Service GmbH

Beispielnachricht

Nr	Bez	Beispiel
70	**RFF**	`RFF+VN:FA-K-17361:12'` Diese Position besieht sich auf die Position 12 des Fertigungsauftrags FA-K-17361
71	**DTM**	`DTM+171:20180427:102'` Das Datum des Referenzangabe ist der 24.04.2018
	SG31	

72	**RFF**	`RFF+ACD:22'`
		Artikelposition bezieht sich auf Position 22 der Bestellung in der Warenwirtschaft
		`RFF+ACD:12.3.23'`
		Artikelposition bezieht sich auf Position 12.3.23 der Bestellung im Planungssystem

	SG32	

73	**PAC**	`PAC+3++201'`
		Die Position besteht aus 3 EURO-Paletten
		
		`LIN+23++4387348927489:SRV'`
		`QTY+131:1:PCE'`
		`PAC+1++CT'`
		1 Stück des Artikel 4387348927489 wird in einem Karton geliefert
		
		`LIN+23++4387348927489:SRV'`
		`QTY+131:1:PCE'`
		`PAC+1++CT'`
		`MEA+AAE+AAB+KGM:10'`
		`PAC+1++CT'`
		`MEA+AAE+AAB+KGM:5'`
		`PAC+1++CT'`
		`MEA+AAE+AAB+KGM:12'`
		1 Stück des Artikel 4387348927489 ist auf 3 Kartons verteilt. Die Kartons wiegen 5,10 und 12Kg.
		
		`LIN+23++4300000000009:SRV'`
		`QTY+131:50:PCE'`
		`PAC+1++CT'`
		`QTY+131:15:PCE'`
		`PAC+1++CT'`
		`QTY+131:25:PCE'`
		`PAC+1++CT'`
		`QTY+131:10:PCE'`
		50 Stück des Artikel 4387348927489 sind auf 3 Kartons verteilt. Die Kartons enthalten 15, 25 und 10 Stück des Artikels.
		
		`LIN+23++4300000000009:SRV'`
		`QTY+131:50:PCE'`
		`PAC+1++CT'`
		`MEA+AAE+AAB+KGM:28'`
		`PCI+ILN+5'`
		`PCI+33E'`
		`GIN+AW+27846127846182'`
		`LIN+24++4355555555559:SRV'`
		`QTY+131:20:PCE'`
		`PAC+1++CT'`
		`PCI+ILN+5'`
		Im Karton mit der Nummer 5 befinden sich 50 Stück 4300000000009 und 20 Stück 4355555555559. Der Karton wiegt 28Kg und hat die NVE 27846127846182.

Nr = Laufende Segmentnummer im Guide
Bez = Segment-/Gruppen-Bezeichner

© 2019, IWOfurn Service GmbH

Beispielnachricht

Nr	Bez	Beispiel
74	**MEA**	`MEA+AAE+AAB+KGM:500'` Das Bruttogewicht der Packstücke beträgt 500Kg
75	**QTY**	`QTY+113:20:PCE'` In diesem Packstück befinden sich 200 Stück des zu liefernden Artikels.
	SG34	
76	**PCI**	`PCI+ILN+1'` Das Packstück hat innerhalb des Belegs die Nummer 1
	SG34	
77	**PCI**	`PCI+33E'` Das Packstück ist mit einer Sendungsnummer / NVE versehen.
78	**GIN**	`GIN+AW+435567299345621231'` Die NVE für das Packstück lautet 435567299345621231
	SG41	

79	**ALC**	`ALC+A+++1+DI::9'`
		Diese Position ist rabattiert.
		
		`ALC+A+++1+DI'`
		`MOA+8:10.35:EUR'`
		Es wird ein Positionsrabatt in Höhe von 10,35 EUR gewährt.

	SG43	
80	**PCD**	`PCD+3:5'` Der Zu- oder Abschlag beträgt 5%
	SG44	
81	**MOA**	`MOA+8:10.22:EUR'` Der Zu- oder Abschlagsbetrag beträgt 10,22 EUR
6. Variantenart einer Artikelposition		
	SG26	

82	**LIN**	`LIN+11++203:SA+1:10'`
		Hier folgen die Angaben zur Variantenart "Korpusfarbe innen" (IDM-Code 203) zu Artikelposition 10
		
		`LIN+35++155:SA+1:34'`
		`IMD+C++OP'`
		`LIN+36++K173:SA+1:35'`
		`IMD+C++OPV'`
		`IMD+F++:::Edelstahlfarben'`
		Die "Farbe der Glastürrahmen" (IDM Code 155) für Artikelposition 34 lautet "Edelstahl" (Herstellercode "K173").

83	**PIA**	`PIA+1+4388726364127:SRV'` Die GTIN der Variantenart lautet 4388726364127
84	**IMD**	`IMD+C++OP'` Die Artikelposition ist als Variantenart markiert.
85	**IMD**	`IMD+F++:::Korpusausführung'` Der Name des Variantenart lautet "Korpusausführung"
7. Variante einer Artikelposition		
	SG26	

Nr = Laufende Segmentnummer im Guide
Bez = Segment-/Gruppen-Bezeichner

© 2019, IWOfurn Service GmbH

Beispielnachricht

Nr	Bez	Beispiel
86	**LIN**	`LIN+12++DM-WS:SA+1:11'` Die Variante (Pos. 12) ist eine Unterposition des Variantenart "Korpusausführung"(Pos.11) und hat die ID "DM-WS"
87	**PIA**	`PIA+1+43556277645385:SRV'` Die GTIN der Variante lautet 43556277645385
88	**IMD**	`IMD+C++OPV'` Die Artikelposition ist als Variante markiert
89	**IMD**	`IMD+F++:::Damast weiß'` Die Varianten-Bezeichnung der Korpusausführung lautet "Damast weiß"
90	**UNS**	`UNS+S'`
Nachrichtenfuss Summenteil		

91	**MOA**	`MOA+79:822.88:EUR'`
		Der Gesamtpositionsbetrag beträgt 822,88 EUR (ohne USt)
		`MOA+79:822.88:EUR'`
		`MOA+124:156,35`
		`MOA+86:979.23:EUR'`
		Die Auftragssumme beträgt 979,23 EUR (enthält 156,35 EUR USt auf die Netto-Gesamtsumme von 822,88 EUR)

92	**UNT**	`UNT+72+1'` Der Beleg besteht aus 72 Segmenten
93	**UNZ**	`UNZ+1+3245781'` Die Nachrichtet beinhaltet 1 Beleg.

Nr = Laufende Segmentnummer im Guide
Bez = Segment-/Gruppen-Bezeichner

© 2019, IWOfurn Service GmbH